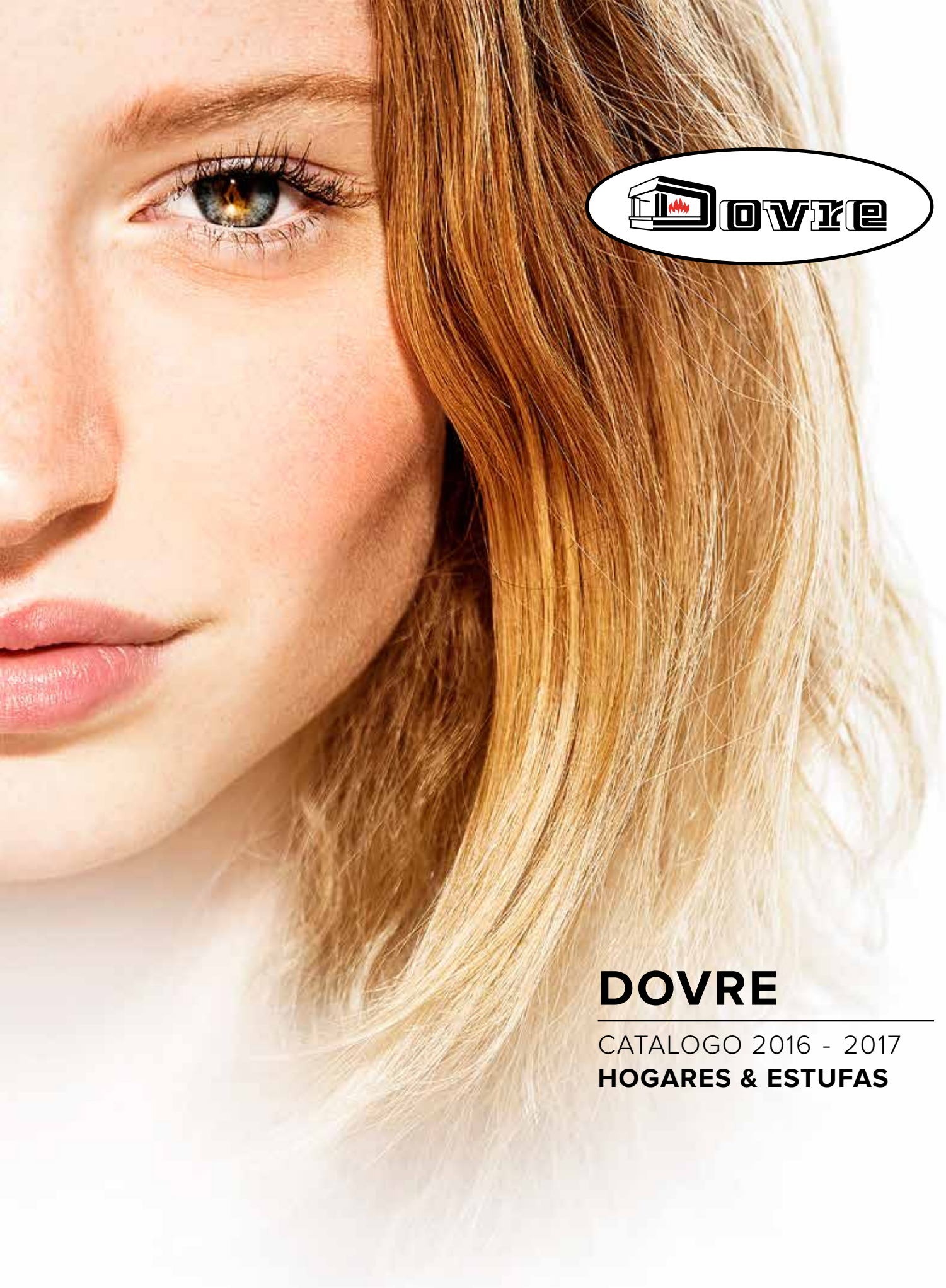

DOVRE

CATALOGO 2016 - 2017

HOGARES & ESTUFAS

Válido desde 09/2016 hasta 08/2017

Fuego con Carácter

Dovre NV de Bélgica es una empresa familiar especializada en el desarrollo, la producción y la venta de hogares y estufas en hierro fundido de primera calidad. La empresa lleva muchos años siendo una autoridad en el campo de la fundición de hierro. Los productos de Dovre son sobre todo conocidos por su calidad y su atractivo diseño, su elevado rendimiento y su combustión ecológica. Estos parámetros de prestación que cumplen ampliamente con las normas internacionales, son desarrollados con muchos conocimientos especializados y dedicación. A Dovre le gusta el calor auténtico con llamas verdaderas y los productos con un diseño atractivo que se adaptan a cualquier hogar. La empresa continúa innovando y creando en un afán de mejorar aún más el calor y el ambiente acogedor.

¡Fuego con carácter!

Los hogares y las estufas de Dovre tienen su origen en los crudos inviernos del polo norte. Desde hace más de 80 años, dan muestras a diario de sus cualidades excepcionales.
También en nuestro país, los productos de Dovre han alcanzado en los últimos años una excelente reputación en el campo de la tecnología térmica. Cientos de miles de personas ya disfrutan en sus casas del agradable calor y el ambiente acogedor de un Dovre. Las estufas y los hogares de Dovre son fabricados en hierro fundido de primera calidad, el conductor térmico por excelencia.

Dovre

Hogares y insertables

VISTA	P. 9
ZEN	P. 14
2175	P. 19
2176	P. 20
2180	P. 23
VISTA "I"	P. 26
PHOENIX	P. 28
2576	P. 33
SERIE 20	P. 34

Estufas

BOLD	P. 44
SENSE	P. 46
VINTAGE	P. 53
BOW	P. 59
TAI	P. 62
760	P. 66
640	P. 68
BRUT	P. 71
ASTRO4	P. 72
ASTRO3	P. 75
ASTRO2	P. 76
2575/3SEC	P. 78
750	P. 81
250	P. 82
425	P. 84
310GX	P. 86
300CB	P. 87
100CBS	P. 88
600	P. 89
525CB	P. 90
325CB	P. 91
360CB(3)	P. 92
350CB(3)	P. 93

Estufas de gas

VINTAGE	P. 96
ASTRO4GA	P. 100
750GA	P. 102
725GA	P. 103
425GA	P. 104

Lista de precios & Especificaciones técnicas

HOGARES	P. 117
INSERTABLES	P. 121
ESTUFAS	P. 125
ESTUFAS DE GAS	P. 137

¿HOGAR O INSERTABLE?

La oferta de aparatos empotrables de Dovre consiste, por una parte, en una serie de hogares empotrables que puede integrar en construcciones de chimeneas nuevas. Por otra parte, están los insertables (también denominados casetes, o inserts). Estos fueron diseñados originalmente para ser colocados en chimeneas existentes, aunque también pueden ser instalados en chimeneas nuevas.

Los hogares empotrables van totalmente instalados dentro del hueco de la chimenea y no pueden ser retirados posteriormente sin obras de demolición. Estos aparatos están disponibles tanto con cámara de convección y/o ventiladores como sin ellos. Los hogares empotrables suelen usarse en chimeneas de nueva construcción. Todos los trabajos de mantenimiento normales en el aparato podrán llevarse a cabo desde el interior, pero en alguna ocasión puede ser necesario tener que abrir un hueco de acceso en la campana.

Los insertables (también denominados casetes o inserts) son introducidos en el hueco de la chimenea gracias a su forma compacta y su parte superior plana. El marco del aparato cubre dicho hueco. Del mismo modo, estos aparatos pueden ser retirados posteriormente de la chimenea de manera sencilla y sin grandes obras. Los insertables cuentan con una cámara de convección y en muchos casos también con turbinas. Su uso es típico en el mercado de rehabilitación donde son colocados en chimeneas existentes, pero también pueden ser usados en proyectos de obra nueva. Todos los trabajos de mantenimiento normales en el aparato podrán llevarse a cabo desde el interior. Para ello no será necesario realizar obras.

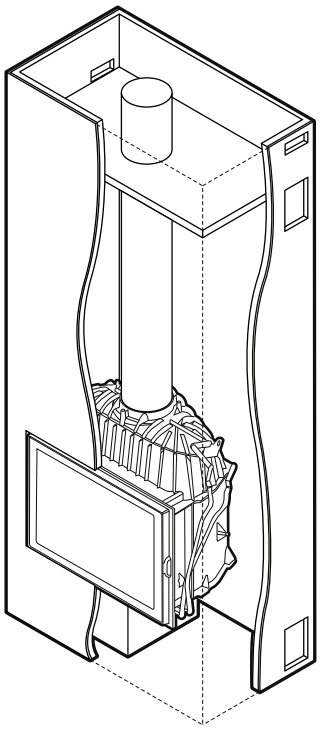

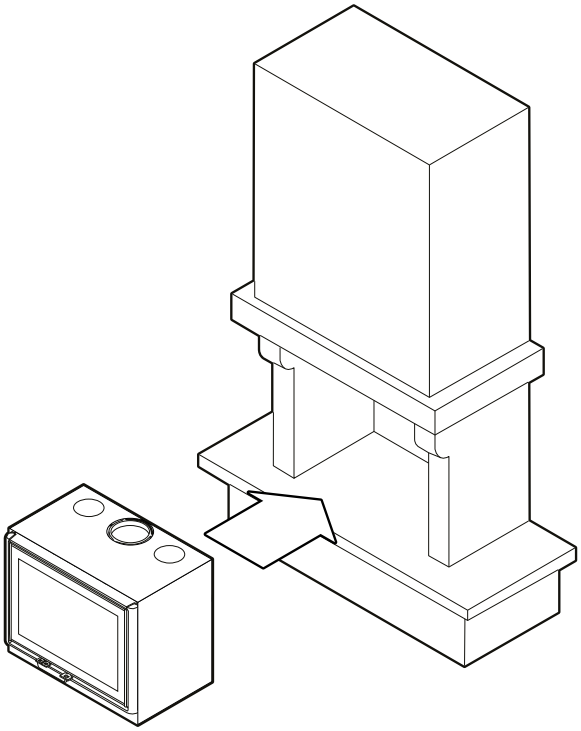

HOGAR

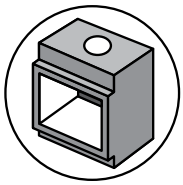

HOGAR

INSERTABLE

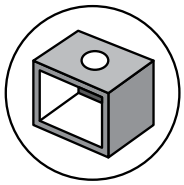

INSERT

Hogares y insertables

La humanidad ha estado utilizando el fuego para calentarse a lo largo de los años. El baile de las llamas sigue ejerciendo un gran poder de atracción. Hoy en día, los hogares y los insertables constituyen una maravillosa alternativa a la chimenea tradicional. Las técnicas modernas convierten su hogar en una manera sumamente funcional y ecológica de calentarse. Gracias a un sistema de gestión del aire sumamente eficaz, tendrá control optimo sobre la combustión ahorrando en combustible.

VISTA900, MARCO DE 25 MM

TAMBIÉN HOGARES INSERTABLES VÉASE P. 26

Puede elegir entre un marco minimalista de 4 mm y una versión más atrevida de 25mm. Ambas opciones vienen de serie.

VISTA

- VISTA900 & VISTA900C
- VISTA800 & VISTA800C
- VISTA700 & VISTA700C
- VISTA600 & VISTA600C

HOGAR LEÑA

HOGARES

ESPECIFICACIONES GENERALES

- Combustible: leña
- Ubicación salida de humos: conexión superior
- Conexión para el aire de combustión externo
- Ø Conducto de humos:
  - VISTA600 & 700: Ø 150mm
  - VISTA800 & 900: Ø 200mm
- 4 medidas
- Con o sin cámara de convección
- Las versiones con cámara de convección tienen conexiones para conductos de aire caliente
- Hierro fundido y chapa de acero, pintados de negro
- Elección entre el marco minimalista de 4 mm y un marco más atrevido de 25 mm. Ambas opciones vienen de serie.
- Gran puerta de cristal panorámica
- Perfecto control del juego de las llamas
- Combustión eficaz y controlada: aprovechamiento óptimo del combustible.
- Consulte también los hogares insertables VISTA (p26): ¡ideales para chimeneas existentes (renovación)!

ESPECIFICACIONES GENERALES

VISTA900 & VISTA900C
- Medida de los troncos: 60cm
- Potencia nominal: 14,0kW
- Rango de potencia: 4,7-16,0 kW
- Rendimiento: 80%

VISTA800 & VISTA800C
- Medida de los troncos: 60cm
- Potencia nominal: 12,0kW
- Rango de potencia: 4,0-14,0 kW
- Rendimiento: 82.5%

VISTA700 & VISTA700C
- Medida de los troncos: 50cm
- Potencia nominal: 10,0kW
- Rango de potencia: 3,3-12,0 kW
- Rendimiento: 83%

VISTA600 & VISTA600C
- Medida de los troncos: 40cm
- Potencia nominal: 8,0kW
- Rango de potencia: 2,7-10,0 kW
- Rendimiento: 80%

OPCIÓN

- Láminas de hierro fundido (paredes laterales y pared posterior)
- Zócalo (únicamente disponible para las versiones "C")
- Juego de patas regulables (únicamente disponible para las versiones "C")
- Ventilador (únicamente disponible para las versiones "C")
- Placa de protección térmica

Opcionalmente puede elegir sustituir las placas de vermiculita de serie por láminas de hierro fundido pintadas de negro.

VISTA900, CON MARCO MINIMALISTA

VISTA900:
Precio desde:
€2.280,00 (incl. 21% IVA)
Rendimiento: 80%
AxAxF: 880x450x400 mm

Hogar de leña con puerta de cristal, 90cm de ancho.

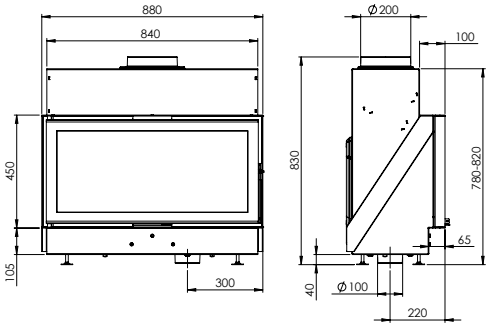

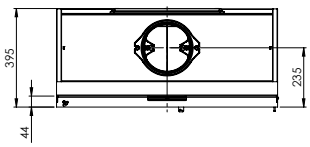

new

VISTA900C:
Precio desde:
€2.575,00 (incl. 21% IVA)
Rendimiento: 80%
AxAxF: 920x1010-1050x415 mm

Hogar de leña con puerta de cristal, 90cm de ancho. Con cámara de convección.

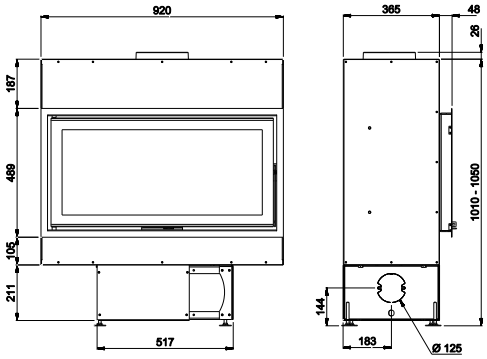

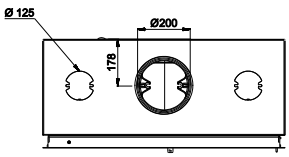

VISTA800, CON MARCO DE 25 MM

VISTA800:
Precio desde:
€2.125,00 (incl. 21% IVA)
Rendimiento: 82.5%
AxAxF: 780x450x400 mm

Hogar de leña con puerta de cristal, 80cm de ancho.

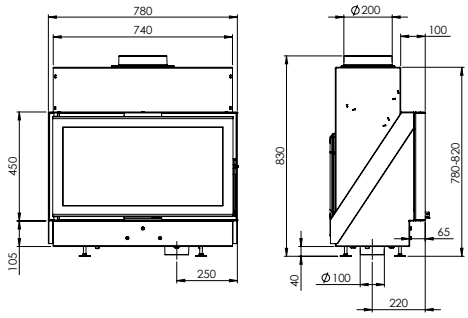

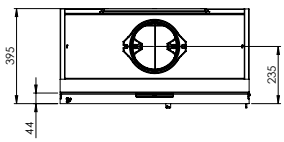

new

VISTA800C:
Precio desde:
€2.400,00 (incl. 21% IVA)
Rendimiento: 82.5%
AxAxF: 820x1010-1050x415 mm

Hogar de leña con puerta de cristal, 80cm de ancho. Con cámara de convección.

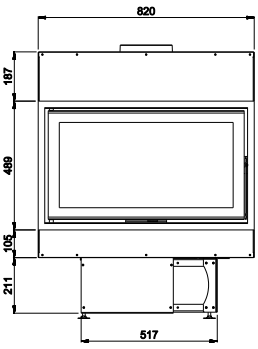

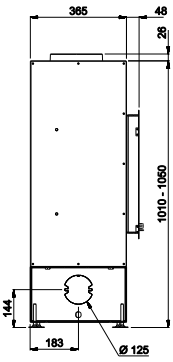

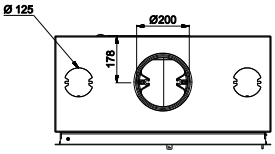

VISTA700 CON LÁMINAS DE HIERRO FUNDIDO, MARCO DE 25 MM

VISTA700:
Precio desde:
€1.810,00 (incl. 21% IVA)
Rendimiento: 83%
AxAxF: 680x400x400 mm

Hogar de leña con puerta de cristal, 70cm de ancho.

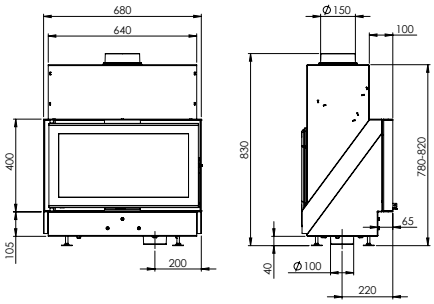

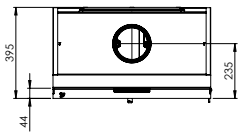

VISTA700C:
Precio desde:
€2.045,00 (incl. 21% IVA)
Rendimiento: 83%
AxAxF: 720x1010-1050x415 mm

Hogar de leña con puerta de cristal, 70cm de ancho. Con cámara de convección.

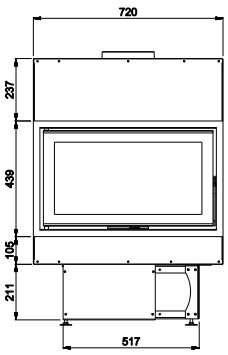

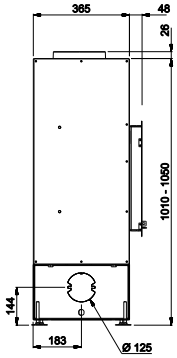

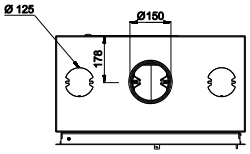

VISTA600, CON MARCO DE 25 MM

VISTA600:
Precio desde:
€1.670,00 (incl. 21% IVA)
Rendimiento: 80%
AxAxF: 580x400x400 mm

Hogar de leña con puerta de cristal, 60cm de ancho.

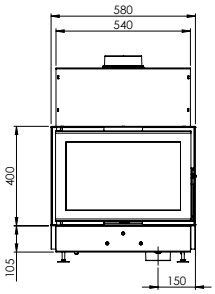

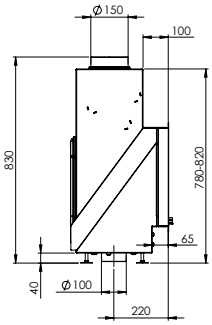

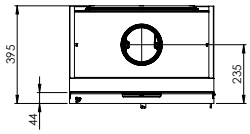

new

VISTA600C:
Precio desde:
€1.890,00 (incl. 21% IVA)
Rendimiento: 80%
AxAxF: 620x1010-1050x415 mm

Hogar de leña con puerta de cristal, 60cm de ancho. Con cámara de convección.

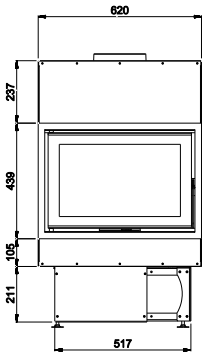

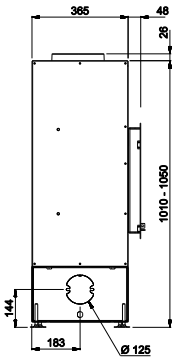

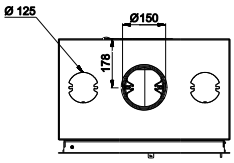

ZEN

- ZEN100
- ZEN102

HOGAR LEÑA

HOGARES

ESPECIFICACIONES GENERALES

- Combustible: leña
- Potencia nominal: 4,8kW
- Rango de potencia: 1,9-5,9 kW
- Ø Conducto de humos: 150mm
- Ubicación salida de humos: conexión superior
- Medida de los troncos: 30cm
- Conexión para el aire de combustión externo
- Dos versiones: una frontal (ZEN100) y otra a doble cara que permite ver a través de él (ZEN102)
- Pintado en negro con un marco minimalista de 15 mm de ancho
- Medidas compactas y reducidas
- Un producto innovador patentado con una combustión única gracias al suelo de fuego rebajado
- Solución ideal para viviendas energéticamente eficientes

OPCIÓN

- Juego de patas extensibles y anclaje de pared
- Marco profundo de 50 mm con maneta adaptada
- Kit opcional de material Promat: kit de automontaje

PREMIADA POR SU CARÁCTER ECOLÓGICO
En 2015, DOVRE ganó el prestigioso premio noruego “Bioenergy Innovation award” por el diseño y la innovadora tecnología de combustión del hogar ZEN. Gracias a su combustión excepcionalmente eficiente y su bajo consumo el ZEN es una excelente solución ecológica para su casa.

ZEN102 + PROMAT

ZEN100

Opción:
Juego de patas extensibles y anclaje de pared

ZEN100:
Precio desde:
€1.575,00 (incl. 21% IVA)
Rendimiento: 80,1%
AxAxF: 580x765x340 mm

Hogar de leña compacto con potencia reducida. Versión frontal.

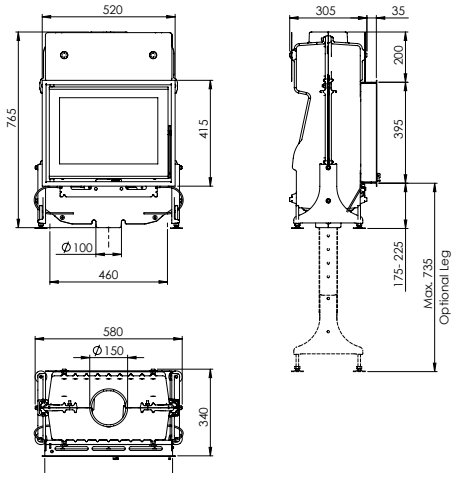

ZEN102

Circulaciones de aire
Aire fresco (azul)
'Airwash' (verde)
Salida de humos (rojo)

Acristalamiento doble para aislamiento extra

suelo de fuego rebajado

Mínima profundidad de instalación

Opción marco profundo

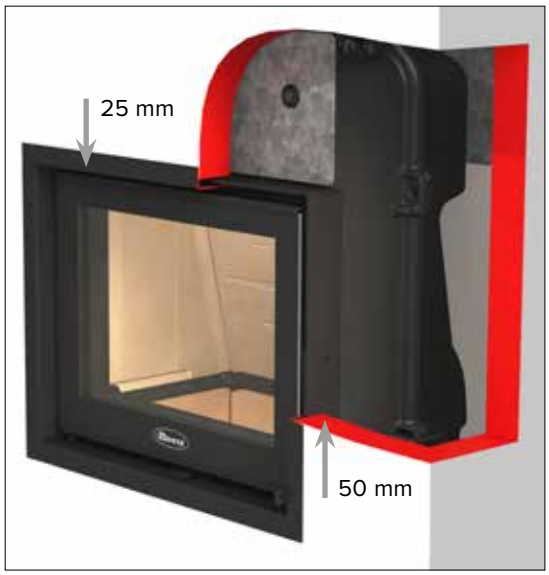

ZEN102:
Precio desde:
€1.970,00 (incl. 21% IVA)
Rendimiento: 80,1%
AxAxF: 580x765x340 mm

Hogar de leña compacto con potencia reducida. Versión de doble cara.

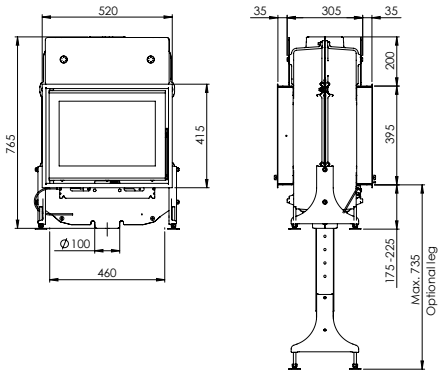

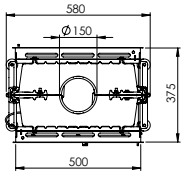

ZEN102

NUESTRO INSERTABLE PREMIADO COMO ESTUFA INDEPENDIENTE

¿Le interesan los productos 'ZEN' de DOVRE pero no sabe si un hogar quedará bien en su casa? En ese caso, puede considerar un revestimiento de PROMAFOUR®, un material ignífugo elaborado por la empresa Promat .

Disponible ahora para el ZEN100 y adaptable al ZEN102, este revestimiento se puede pedir en versión frontal o de doble cara según su gusto.

Si lo desea, puede personalizarlo aún más con un toque de pintura en un color de su elección.

"Do it yourself"
Kit opcional con material Promat para revestimiento

2175CBS3CP/B

MARCOS 2175CBS(CP)/B

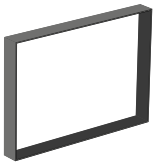

MINIMALISTA
K75.21/MINI
ancho= 4mm
AxA = 679x514

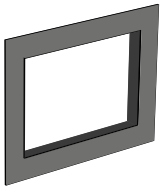

PLANO
K75.21PLANOB
ancho= 103mm
AxA = 870x716

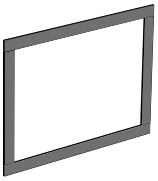

DE CUATRO LADOS
K75.21/4/B
ancho= 20mm
AxA = 704x558.5

2175

- 2175CBS3CP/B & 2175CBS3/B
- 2175CBSCP/B & 2175CBS/B

HOGAR

LEÑA

HOGARES

ESPECIFICACIONES GENERALES

- Combustible: leña
- Potencia nominal: 10,0kW
- Rango de potencia: 3,3-12,0 kW
- Ø Conducto de humos: 150mm
- Ubicación salida de humos: conexión superior
- Medida de los troncos: 50cm
- Conexión para el aire de combustión externo
- Puede elegir entre la versión frontal, un hogar de esquina o un hogar acristalado a 3 caras
- Versión con o sin cámara de convección (CP)
- La puerta se abre hacia la izquierda y puede modificarse opcionalmente para abrir hacia la derecha.

OPCIÓN

- Puede elegir entre diferentes juegos de marcos de 4 lados, minimalista o plano.
- Kit de ventilación: VSET2180 (400 m3/h e interruptor 4 velocidades)
- Kit de transformación para hogar de esquina 2175CBS3/B: OMB.2175CB/B
- Salvatroncos: 03.77089.021
- Kit de transformación sentido de apertura de la puerta GS75L/B

2175CBS3CP/B TRANSFORMADO EN HOGAR DE ESQUINA

2175CBSCP/B

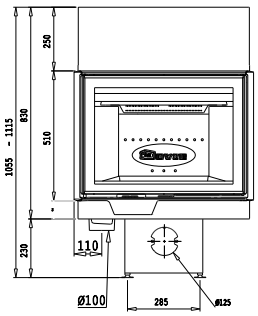

2175CBS3CP/B:
Precio desde:
€2.535,00 (incl. 21% IVA)
Rendimiento: 75,9%
AxAxF: 670x1055-1115x500 mm

Hogar de leña: puerta con cristal plano y 2 laterales acristalados. Con cámara de convección y zócalo. Posibilidad de transformación en hogar de esquina.

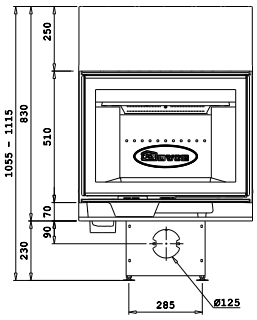

2175CBSCP/B:
Precio desde:
€2.330,00 (incl. 21% IVA)
Rendimiento: 75,9%
AxAxF: 670x1055-1115x500 mm

Hogar de leña: puerta con cristal plano. Con cámara de convección y zócalo.

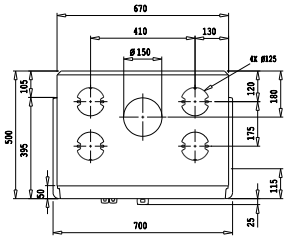

2175CBS3/B:
Precio desde:
€2.285,00 (incl. 21% IVA)
Rendimiento: 75,9%
AxAxF: 670x820x430 mm

Hogar de leña: puerta con cristal plano y 2 laterales acristalados. Posibilidad de transformación en hogar de esquina.

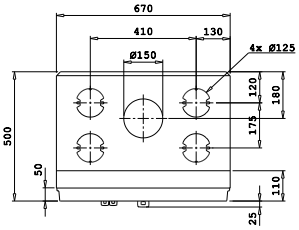

2175CBS/B:
Precio desde:
€2.080,00 (incl. 21% IVA)
Rendimiento: 75,9%
AxAxF: 670x820x430 mm

Hogar de leña con puerta de cristal plano.

2176

- 2176CBSCP/B
- 2176CBS/B

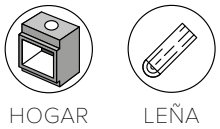

HOGARES

ESPECIFICACIONES GENERALES

- Combustible: leña
- Potencia nominal: 10,0kW
- Rango de potencia: 3,3-12,0 kW
- Ø Conducto de humos: 150mm
- Ubicación salida de humos: conexión superior
- Medida de los troncos: 50cm
- Conexión para el aire de combustión externo
- Puerta de cristal alta y moderna
- Incluye cenicero
- La puerta se abre hacia la izquierda y puede modificarse opcionalmente para abrir hacia la derecha.

OPCIÓN

- Puede elegir entre diferentes juegos de marcos de 4 lados, minimalista o plano.
- Kit de ventilación: VSET2180 (400 m3/h e interruptor 4 velocidades)
- Salvatroncos: 03.77089.021
- Kit de transformación sentido de apertura de la puerta GS76L/B

MARCOS 2176CBS(CP)/B

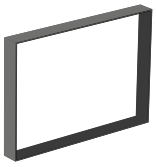

MINIMALISTA
K76CBS/MINI
ancho = 4mm
AxA= 679x579

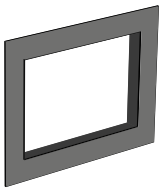

PLANO
K76CBSPLANOB
ancho = 103mm
AxA = 870x780

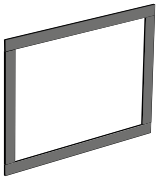

DE CUATRO LADOS
K76CBS/4/B
ancho = 20mm
AxA = 704x618.5

2176CBSCP/B, MARCO DE 4 LADOS DE 2 CM

2176CBSCP/B, MARCO MINIMALISTA

2176CBSCP/B:
Precio desde:
€2.460,00 (incl. 21% IVA)
Rendimiento: 75,9%
AxAxF: 670x1055-1155x500 mm

Hogar de leña: puerta con cristal plano (altura 60 cm.) Con cámara de convección y zócalo.

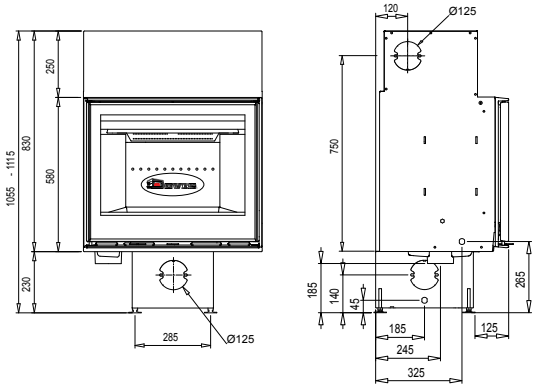

2176CBS/B
Precio desde:
€2.210,00 (incl. 21% IVA)
Rendimiento: 75,9%
AxAxF: 670x820x430 mm

Hogar de leña: puerta con cristal plano (altura 60 cm.)

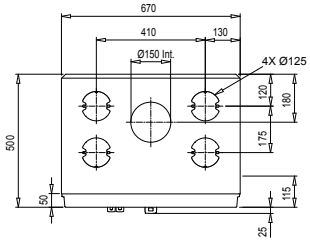

2180CBGD/B, MARCO PLANO

2180

- 2180CBGDCP/B & 2180CBGD/B
- 2180CBSCP/B & 2180CBS/B
- 2180CBCCP/B & 2180CBC/B

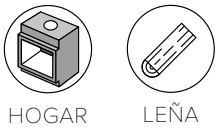

HOGARES

ESPECIFICACIONES GENERALES

- Combustible: leña
- Potencia nominal: 15,0kW
- Rango de potencia: 5,0-17,0 kW
- Ø Conducto de humos: 200mm
- Ubicación salida de humos: conexión superior
- Medida de los troncos: 60cm
- Conexión para el aire de combustión externo
- Máxima visibilidad del fuego gracias a la gran puerta panorámica
- Elección entre puerta de guillotina, puerta moderna o puerta clásica
- Versión con o sin cámara de convección (CP)

VENTILACIÓN

OPTION

- Elección entre diferentes juegos de marcos
- Kit de ventilación VSET2180 (400 m3/h e interruptor 4 velocidades)

2180CBGDCP/B:
Precio desde:
€3.550,00 (incl. 21% IVA)
Rendimiento: 76%
AxAxF: 900x1517-1577x550 mm

Hogar de leña grande: puerta guillotina con cristal panorámico plano. Con cámara de convección y zócalo.

2180CBGD/B:
Precio desde:
€3.310,00 (incl. 21% IVA)
Rendimiento: 76%
AxAxF: 900x1304x500 mm

Hogar de leña grande: puerta guillotina con cristal panorámico plano.

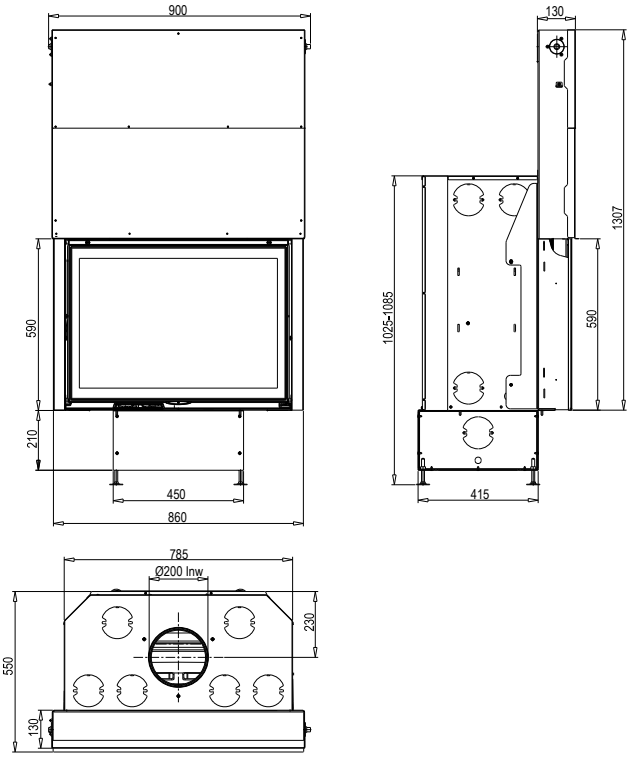

2180CBGD/B, MARCO MINIMALISTA

2180CBSCP/B, MARCO MINIMALISTA

2180CBSCP/B:
Precio desde:
€2.535,00 (incl. 21% IVA)
Rendimiento: 76%
AxAxF: 800x1055-1155x525 mm

Hogar de leña grande: puerta moderna con cristal panorámico plano. Con cámara de convección y zócalo.

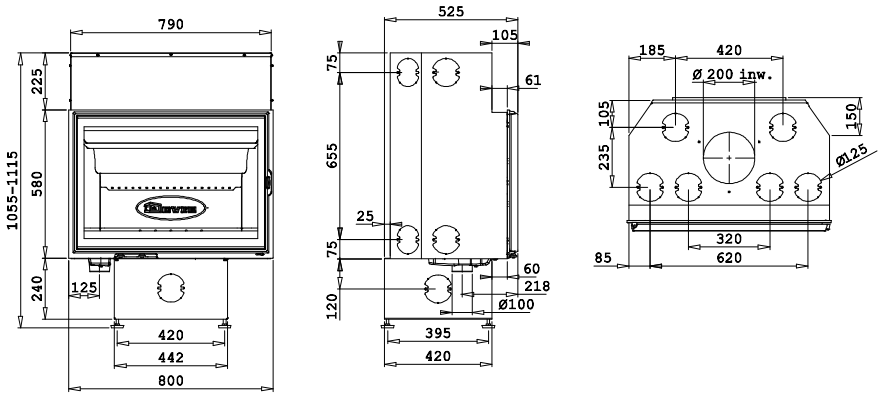

2180CBS/B:
Precio desde:
€2.290,00 (incl. 21% IVA)
Rendimiento: 76%
AxAxF: 800x805x473 mm

Hogar de leña grande: puerta moderna con cristal panorámico plano.

2180CBCCP/B

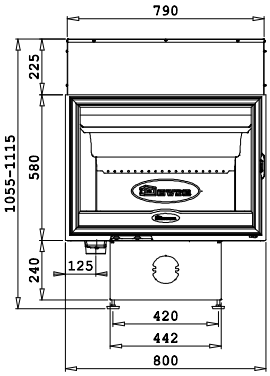

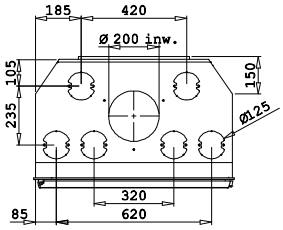

2180CBCCP/B:
Precio desde:
€2.435,00 (incl. 21% IVA)
Rendimiento: 76%
AxAxF: 800x1055-1155x525 mm

Hogar de leña grande: puerta clásica con cristal panorámico plano. Con cámara de convección y zócalo.

2180CBC/B:
Precio desde:
€2.190,00 (incl. 21% IVA)
Rendimiento: 76%
AxAxF: 800x805x473 mm

Hogar de leña grande: puerta clásica con cristal panorámica plano.

MARCOS 2180CBGD(CP)/B

MINIMALISTA
WxH: 856x603mm
Ancho 4mm
(K2180GD/MINI)

4 LADOS
AxA: 860x669mm
Ancho: 43mm
Profundidad: 43mm
(K2180GD/4/B)

4 LADOS PROFUNDO
AxA: 860x669mm
Ancho: 43mm
Profundidad: 90mm
(K2180GD/4D/B)

PLANO
AxA: 1240x790mm
Ancho: 233mm
Alta: 104mm
Profundidad: 90mm
(K2180PLANO/B)

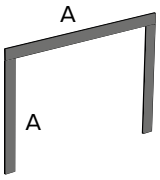

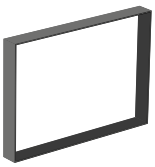

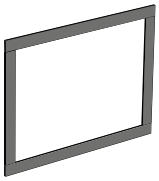

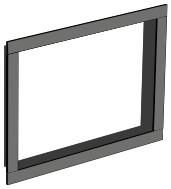

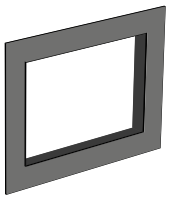

MARCOS 2180CBS(CP)/B Y 2180CBC(CP)/B

3 LADOS
AxA: 843x605mm
Ancho: 20mm
(K2180CB/3/B)

MINIMALISTA
AxA: 812x595mm
Ancho: 4mm
(K2180CB/MINI)

4 LADOS
AxA: 843x605mm
Ancho: 20mm
Pedir el marco de 3 lados + lado inferior
(K2180CB/OR/B + K2180BS/OR/B)

VISTA "I"

- VISTA800I
- VISTA700I

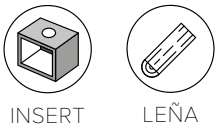

IDEAL PARA CHIMENEAS EXISTENTES: **INSERTABLES**

ESPECIFICACIONES GENERALES

VISTA800I

- Medida de los troncos: 60cm
- Potencia nominal: 12,0kW
- Rango de potencia: 4,0-14,0 kW
- Rendimiento: > 75%

VISTA700I

- Medida de los troncos: 50cm
- Potencia nominal: 10,0kW
- Rango de potencia: 3,3-12,0 kW
- Rendimiento: > 75%

ESPECIFICACIONES GENERALES

- Combustible: leña
- Ø Conducto de humos: 180mm
- Ubicación salida de humos: conexión superior y trasera 45°
- Conexión para el aire de combustión externo
- 2 dimensiones: 800i y 700i
- Hierro fundido y chapa de acero elegantes, pintados de negro
- Elección entre el marco minimalista de 6 mm y un marco más atrevido de 25 mm. Ambas opciones vienen de serie.
- Puerta de cristal alta y moderna
- Incluye cenicero
- Ideales para chimeneas existentes en caso de renovación

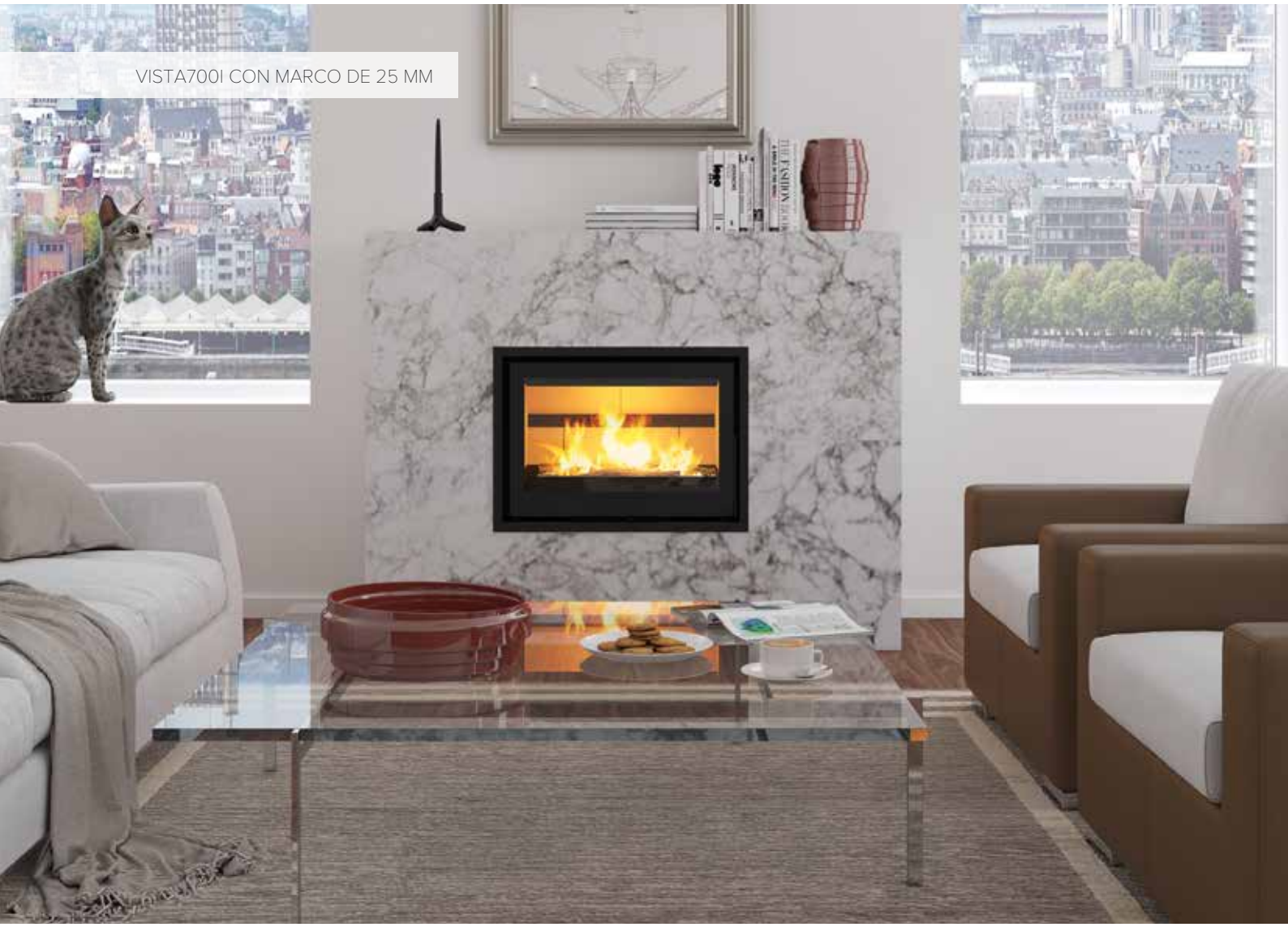

VISTA700I CON MARCO DE 25 MM

VISTA800I CON MARCO MINIMALISTA

IDEALES EN CASO DE RENOVACIÓN!

new

VISTA800I:
Precio desde:
€2.130,00 (incl. 21% IVA)
Rendimiento: > 75%
AxAxF: 790x590x440 mm

Hogar insertable VISTA con cámara de convección y ventilador, puerta de cristal de 80 cm de ancho.

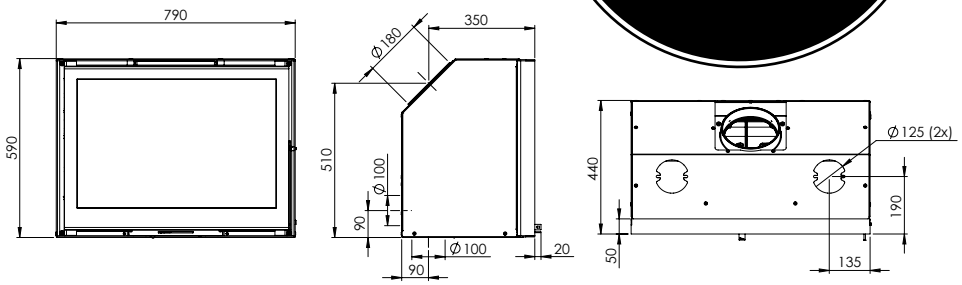

new

VISTA700I:
Precio desde:
€2.030,00 (incl. 21% IVA)
Rendimiento: > 75%
AxAxF: 690x490x440 mm

Hogar insertable VISTA con cámara de convección y ventilador, puerta de cristal de 70 cm de ancho.

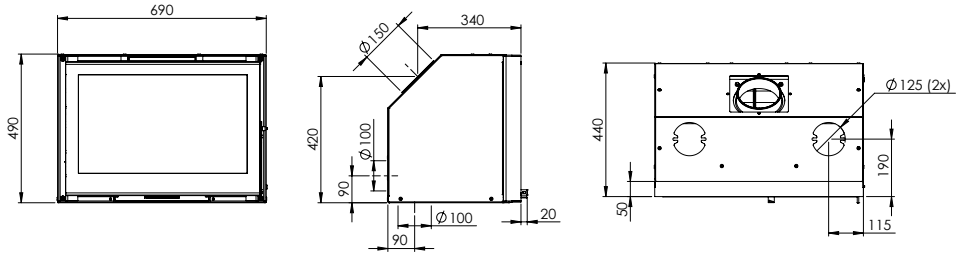

PHOENIX

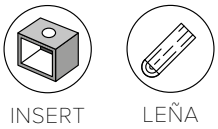

INSERTABLES

ESPECIFICACIONES GENERALES PHOENIX:

- Combustible: leña
- Potencia nominal: 9,0 kW
- Ø Conducto de humos: 150mm
- Ubicación salida de humos: conexión superior
- Medida de los troncos: 30cm
- Retrofit para hogar DOVRE2000: ¡fácil transformación!
- También posibilidad de encastrarlo en caso de construcción nueva
- O para sustitución en caso de renovación

OPCIÓN

- 02.52267.000: Placa de protección térmica y patas opcionales, ideales para construcción nueva
- 02.52272.000: Enrejados y patas optativos, ideales para renovación

Gracias a la placa de protección térmica y las patas optativas, este insertable es una excelente solución para su construcción nueva.

Con los enrejados optativos y el juego de patas optativo Phoenix resulta idóneo para renovaciones.

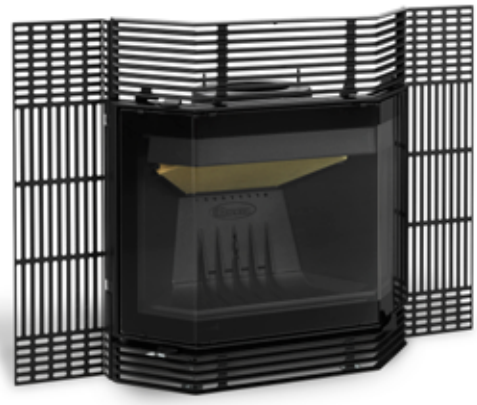

TAMBIÉN A UTILIZAR EN CONSTRUCCIÓN NUEVA!

Gracias al Phoenix, transformar su viejo hogar DOVRE2000 es muy sencillo.

DOVRE2000

PHOENIX I

PHOENIX II

Elija entre el Phoenix I y el Phoenix II en función de la altura de la puerta de la chimenea original.

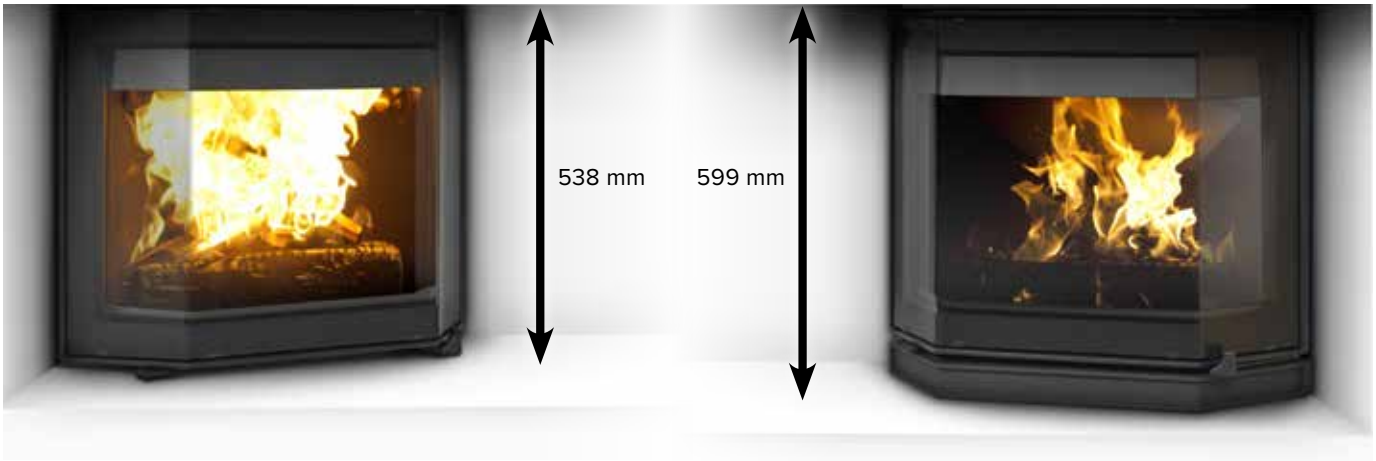

PHOENIXI:
Precio desde:
€2.115,00 (incl. 21% IVA)
Rendimiento: 79,3%
AxAxF: 725x622x463 mm

Phoenix retrofit para DOVRE 2000, diseño moderno con vistas panorámicas sobre el fuego.

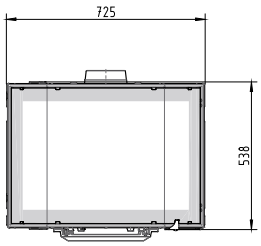

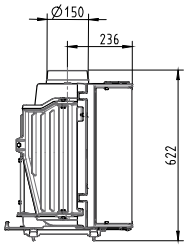

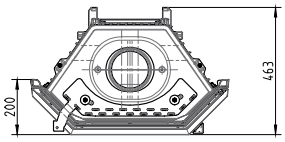

PHOENIXII:
Precio desde:
€2.165,00 (incl. 21% IVA)
Rendimiento: 79,3%
AxAxF: 725x670x474 mm

Phoenix retrofit para DOVRE 2000S, diseño moderno con vistas panorámicas sobre el fuego.

"No hace falta un oso polar en la puerta principal para empezar bien el día"

Imagen y cita sacadas del libro "PURE POWER" de Dixie Dansercoer
Encontrará más información acerca de Dixie Dansercoer y Polar Circles en la página 114 o en www.polarcircles.com

2576CBSC/B; MARCO PLANO

2576CBSC/B:
Precio desde:
€2.520,00 (incl. 21% IVA)
Rendimiento: 75,9%
AxAxF: 670x600x500 mm

Insertable de leña: puerta con cristal plano (altura 60 cm.)

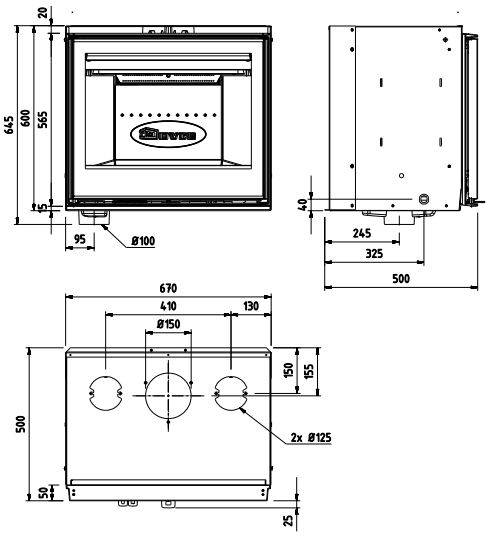

2576

INSERT

LEÑA

INSERTABLES

2576CBSC/B, MARCO MINIMALISTA

ESPECIFICACIONES GENERALES

- Combustible: leña
- Potencia nominal: 10,0kW
- Rango de potencia: 3,3-12,0 kW
- Ø Conducto de humos: 150mm
- Ubicación salida de humos: conexión superior
- Medida de los troncos: 50cm
- Conexión para el aire de combustión externo
- Puerta de cristal alta y moderna
- Incluye cenicero y ventilador
- La puerta se abre hacia la izquierda y puede modificarse opcionalmente para abrir hacia la derecha.

OPCIÓN

- Puede elegir entre diferentes juegos de marcos de 4 lados, minimalista o plano.
- Kit de transformación sentido de apertura de la puerta GS76L/B

MARCOS 2576CBSC/B

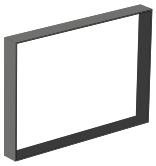

MINIMALISTA

K76.25/MINI = 4mm
AxA = 688x620

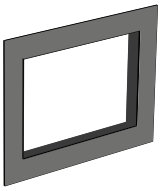

PLANO

K76.25PLANOB = 103mm
AxA = 868x795

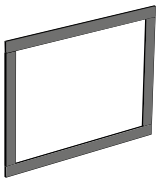

4 LADOS

K76.25/4-2/B = 20mm
AxA = 704x636

K76.25/4-4/B = 40mm
AxA = 724x656

SERIE 20

DISEÑO CONTEMPORÁNEO

INSERTABLES

La moderna serie 20 existe en diferentes acabados:

- 2620SC/B : puerta de cristal plana
- 2320SC/B : puerta de cristal plana y más bajo que 2620SC/B
- 2120SC/B : puerta de cristal plana, versión con medidas mínimas

ESPECIFICACIONES GENERALES

2620SC/B

- Medida de los troncos: 50cm
- Potencia nominal: 10,0kW
- Rango de potencia: 3,3-12,0 kW
- Rendimiento: 80%

2320SC/B

- Medida de los troncos: 50cm
- Potencia nominal: 8,0kW
- Rango de potencia: 2,7-10,0 kW
- Rendimiento: 78,3%

2120SC/B

- Medida de los troncos: 40cm
- Potencia nominal: 7,0kW
- Rango de potencia: 2,3-9,0 kW
- Rendimiento: 78,3%

ESPECIFICACIONES GENERALES

- Combustible: leña, carbón y briquetas de lignito
- Ø Conducto de humos: 150mm
- Ubicación salida de humos: conexión superior
- Posibilidad de transformación sencilla del sentido de apertura hacia la izquierda
- Incluye marco de 4 lados (25 mm de ancho)

OPCIÓN

- Marco de 3 lados (40 mm de ancho)
- 4º lado del marco (40 mm de ancho)
- Cesta para carbón por 2620SC/B y 2320SC/B: K2100

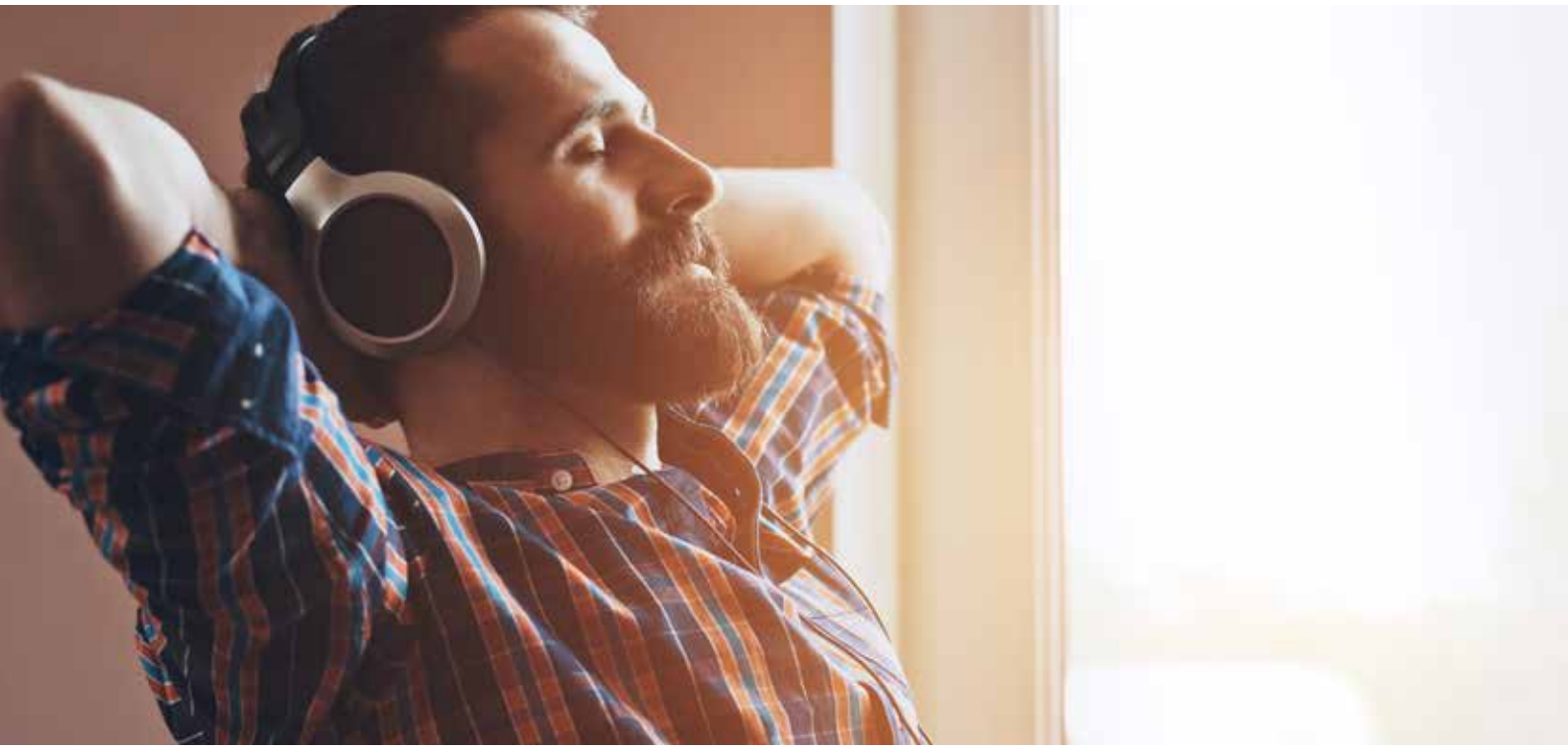

2620SC/B, MARCO 25MM

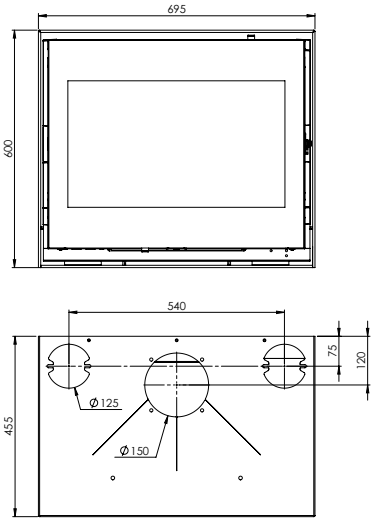

2620SC/B:
Precio desde:
€1.960,00 (incl. 21% IVA)
Rendimiento: 80%
AxAxF: 695x600x455 mm

Insertable multicombustible: puerta con cristal plano.

2320SC/B, MARCO DE 3 LADOS + 4º LADO DEL MARCO

2320SC/B:
Precio desde:
€1.960,00 (incl. 21% IVA)
Rendimiento: 78,3%
AxAxF: 695x540x455 mm

Insertable multicombustible: puerta con cristal plano.

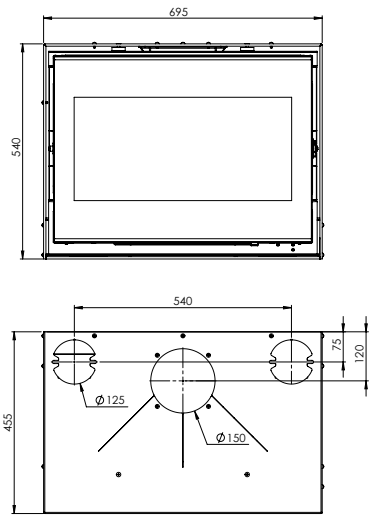

2120SC/B, SIN MARCO

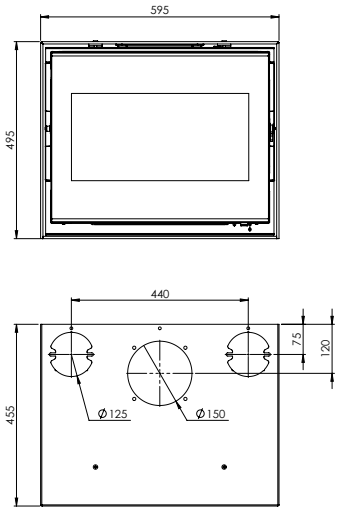

2120SC/B:
Precio desde:
€1.960,00 (incl. 21% IVA)
Rendimiento: 78,3%
AxAxF: 595x495x455 mm

Insertable multicombustible: puerta con cristal plano.

SERIE 20

DISEÑO ROBUSTO

INSERTABLES

La robusta serie 20 existe en diferentes acabados:

- 2520S: puerta de cristal plana: versión frontal
- 2220S: puerta de cristal plana
- 2020S: puerta de cristal plana,versión con medidas mínimas

ESPECIFICACIONES GENERALES

2520S

- Medida de los troncos: 50cm
- Potencia nominal: 10,0kW
- Rango de potencia: 3,3-12,0 kW
- Rendimiento: 80%

2220S

- Medida de los troncos: 50cm
- Potencia nominal: 8,0kW
- Rango de potencia: 2,7-10,0 kW
- Rendimiento: 78,3%

2020S

- Medida de los troncos: 40cm
- Potencia nominal: 7,0kW
- Rango de potencia: 2,3-9,0 kW
- Rendimiento: 78,3%

ESPECIFICACIONES GENERALES

- Combustible: leña, carbón y briquetas de lignito
- Ø Conducto de humos: 150mm
- Ubicación salida de humos: conexión superior
- Posibilidad de transformación sencilla del sentido de apertura hacia la izquierda

OPCIÓN

- Marco de 3 lados (40 mm de ancho)
- 4º lado del marco (40 mm de ancho)
- Cesta para carbón por 2520S y 2220S: K2100

2520S CON MARCO DE 3 LADOS

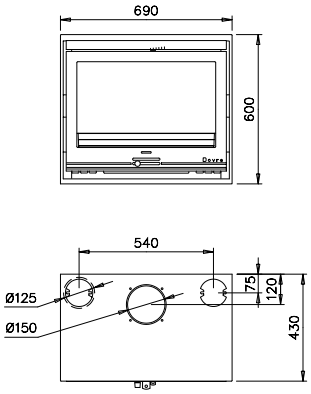

2520S:
Precio desde:
€1.840,00 (incl. 21% IVA)
Rendimiento: 80%
AxAxF: 690x600x430 mm

Insertable multicombustible: puerta con cristal plano.

2220S:
Precio desde:
€1.840,00 (incl. 21% IVA)
Rendimiento: 78,3%
AxAxF: 690x540x430 mm

Insertable multicombustible: puerta con cristal plano.

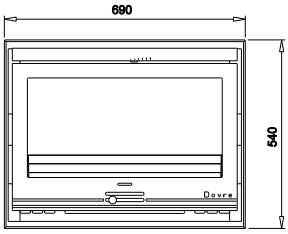

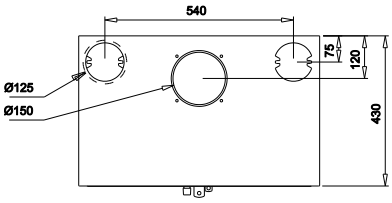

El explorador polar Dixie Dansercoer disfruta claramente de su hogar 2020S.

"Al fin y al cabo, después de los viajes y la aventura es maravilloso volver a casa y disfrutar del reconfortante calor de un fuego de leña auténtico."

2020S, CON MARCO DE 3 LADOS + 4º LADO DEL MARCO

2020S:
Precio desde:
€1.840,00 (incl. 21% IVA)
Rendimiento: 78,3%
AxAxF: 590x495x430 mm

Insertable multicombustible pequeño: puerta con cristal plano.

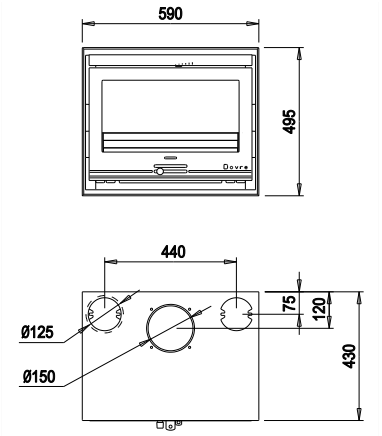

Estufas

Dovre dispone de un amplio surtido de estufas modernas, atemporales o clásicas fabricadas en hierro fundido de primera calidad siguiendo los métodos de producción más modernos. Nuestras estufas están disponibles en diferentes acabados y confieren un toque de elegancia a cualquier interior. A diferencia de los hogares o insertables, las estufas se instalan de manera independiente delante o debajo del conducto de la chimenea. Así puede disfrutar aún más del agradable calor radiante en torno al aparato. La famosa tecnología térmica de Dovre es garantía de una combustión ecológica así como de un elevado rendimiento.

BOLD

- BOLD300
- BOLD400

LEÑA

ESPECIFICACIONES GENERALES

- Combustible: leña
- Potencia nominal: 7,0 kW
- Rango de potencia: 2,3-9,0 kW
- Ø Conducto de humos: 150mm
- Ubicación salida de humos: conexión superior o trasera
- Medida de los troncos: 35cm
- Conexión para el aire de combustión externo
- Acabado pintado en negro o esmaltado (E8: crema, E12: blanco nieve, E14: gris claro)
- Diseño monolítico redondeado con cristal curvo
- Elección entre BOLD300 con patas y BOLD400 en box
- Innovador mecanismo de cierre 'slam lock'

OPCIÓN

- Tubería esmaltada : (E8, E12, E14)
- Placa de protección térmica

Regulación de entrada de aire por rotación

BOLD300/E12

BOLD400/E14

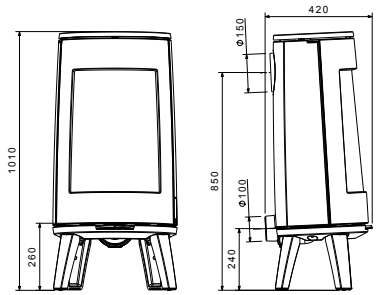

BOLD300:
Precio desde:
€2.215,00 (incl. 21% IVA)
Rendimiento: 80%
AxAxF: 490x1010x420 mm

Estufa de leña de diseño sobre patas y con cristal curvo.

E8 E12 E14

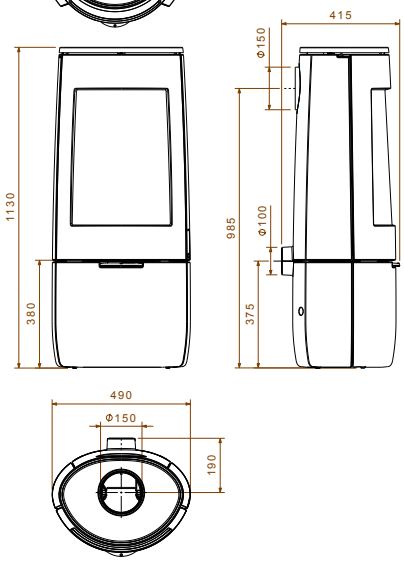

BOLD400:
Precio desde:
€2.415,00 (incl. 21% IVA)
Rendimiento: 80%
AxAxF: 490x1130x415 mm

Estufa de leña de diseño sobre box y con cristal curvo.

E8 E12 E14

SENSE

- SENSE400 & SENSE403
- SENSE300 & SENSE 303
- SENSE200 & SENSE203
- SENSE100 & SENSE103 & SENSE113

LEÑA

ESPECIFICACIONES GENERALES

SENSE113 / SENSE100 / SENSE103 / SENSE200 / SENSE203

- Medida de los troncos: 33cm
- Potencia nominal: 7,0kW
- Rango de potencia: 2,3-9,0 kW
- Rendimiento: 80%

SENSE300 / SENSE303 / SENSE400 / SENSE403

- Medida de los troncos: 40cm
- Potencia nominal: 9,0kW
- Rango de potencia: 3,0-11,0 kW
- Rendimiento: 80%

ESPECIFICACIONES GENERALES

- Combustible: leña
- Ø Conducto de humos: 150mm
- Ubicación salida de humos: conexión superior o trasera
- Conexión para el aire de combustión externo
- Acabado pintado en negro o esmaltado (E8: crema, E10: negro brillante E12: blanco nieve, E14: gris claro)
- Medidas compactas y reducidas
- Disponible en diferentes tamaños y puede elegir entre 4 acabados en cada uno de ellos: sobre patas o box, y con o sin cristales laterales
- Versiones con cristal lateral: SENSE 113, SENSE 103, SENSE 203, SENSE 303, SENSE 403
- SENSE 113, únicamente pintada de negro o E12 esmalte blanco nieve
- Innovador mecanismo de cierre 'slam lock'

OPCIÓN

- Tubería esmaltada : (E8, E10, E12, E14)
- Placa de protección térmica

¿UNA SENSE PEQUEÑA O GRANDE?
La serie Sense existe en diferentes tamaños:

SENSE 113	SENSE 100 Y 103	SENSE 200 Y 203	SENSE 300 Y 303	SENSE 400 Y 403
A: 470 mm A: 720 mm F: 360 mm	A: 470 mm A: 900 mm F: 360 mm	A: 470 mm A: 980 mm F: 360 mm	A: 555 mm A: 1060 mm F: 440 mm	A: 555 mm A: 1160 mm F: 440 mm

SENSE403

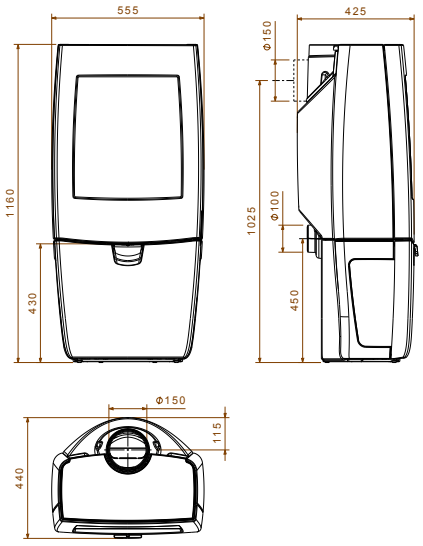

SENSE400:
Precio desde:
€2.230,00 (incl. 21% IVA)
Rendimiento: 80%
AxAxF: 555x1160x440 mm

Estufa de leña de diseño sobre box.

SENSE403:
Precio desde:
€2.330,00 (incl. 21% IVA)
Rendimiento: 80%
AxAxF: 555x1160x440 mm

Estufa de leña de diseño sobre box y cristal en 3 caras.

E8 E10 E12 E14

SENSE303

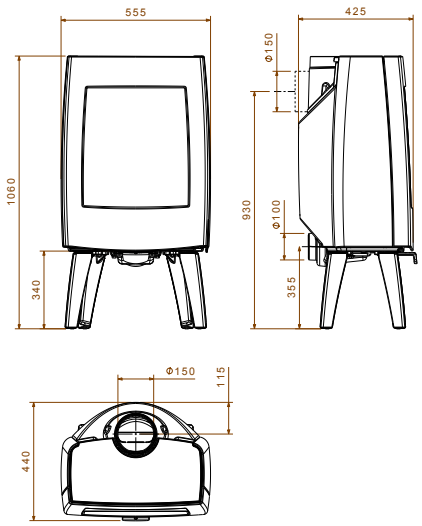

SENSE300:
Precio desde:
€1.960,00 (incl. 21% IVA)
Rendimiento: 80%
AxAxF: 555x1060x440 mm

Estufa de leña de diseño sobre patas.

SENSE303:
Precio desde:
€2.055,00 (incl. 21% IVA)
Rendimiento: 80%
AxAxF: 555x1060x440 mm

Estufa de leña de diseño sobre patas y cristal en 3 caras.

E8 E10 E12 E14

SENSE200/E8

SENSE200:
Precio desde:
€1.835,00 (incl. 21% IVA)
Rendimiento: 80%
AxAxF: 470x980x360 mm

Estufa de leña de diseño compacto sobre box.

SENSE203:
Precio desde:
€1.895,00 (incl. 21% IVA)
Rendimiento: 80%
AxAxF: 470x980x360 mm

Estufa de leña de diseño compacto sobre box y cristal en 3 caras.

E8 E10 E12 E14

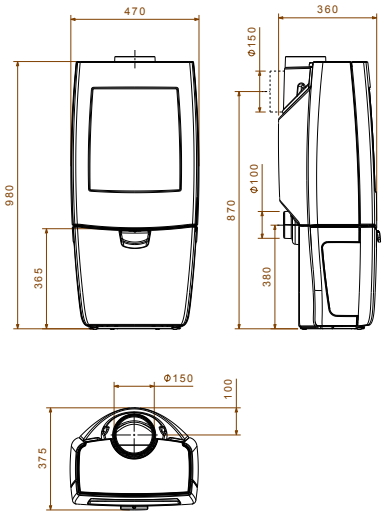

SENSE103/E12

SENSE100:
Precio desde:
€1.595,00 (incl. 21% IVA)
Rendimiento: 80%
AxAxF: 470x900x360 mm

Estufa de leña de diseño compacto sobre patas.

SENSE103:
Precio desde:
€1.655,00 (incl. 21% IVA)
Rendimiento: 80%
AxAxF: 470x900x360 mm

Estufa de leña de diseño compacto sobre patas y cristal en 3 caras.

E8 E10 E12 E14

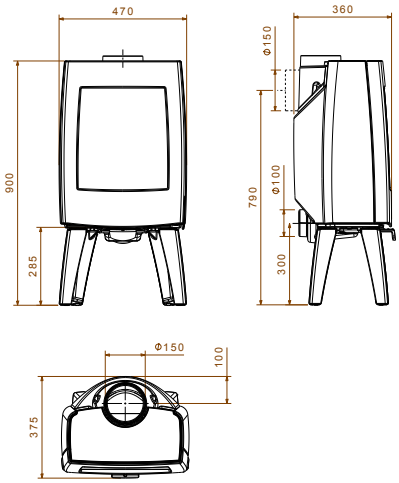

SENSE113

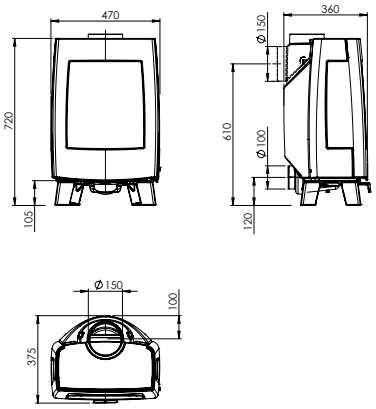

SENSE113:
Precio desde:
€1.655,00 (incl. 21% IVA)
Rendimiento: 80%
AxAxF: 470x720x360 mm

Estufa de leña de diseño compacto sobre patas cortas y cristal en 3 caras.

E12

SENSE113/E12

VINTAGE
TAMBIÉN A GAS
CONSULTE
LA PÁGINA 96
VINTAGE50

VINTAGE

- VINTAGE50, 35 & 30
- VINTAGE50TB, 35TB & 30TB
- VINTAGE50WB, 35WB & 30WB
- VINTAGE35CR & 30CR

LEÑA

ESPECIFICACIONES GENERALES

VINTAGE30

- Medida de los troncos: 30cm
- Potencia nominal: 5,0kW
- Rango de potencia: 1,7-7,0 kW
- Rendimiento: 80,4%

VINTAGE35

- Medida de los troncos: 35cm
- Potencia nominal: 7,0kW
- Rango de potencia: 2,3-9,0 kW
- Rendimiento: 83%

VINTAGE50

- Medida de los troncos: 50cm
- Potencia nominal: 9,0kW
- Rango de potencia: 3,0-11,0 kW
- Rendimiento: 84,2%

ESPECIFICACIONES GENERALES

- Combustible: leña
- Ø Conducto de humos: 150mm
- Ubicación salida de humos: conexión superior o trasera
- Conexión para el aire de combustión externo
- Espléndida vista del juego de las llamas
- Prestaciones térmicas excepcionales
- Diseño único
- Acabado pintado en negro o esmaltado (E8: crema, E9: verde oliva, E10: negro brillante, E12: blanco nieve, E14: gris claro)
- 3 medidas: 50 - 35 - 30
- Varios acabados disponibles: con patas, mesita, leñero o cuna

OPCIÓN

- Tubería esmaltada (E8, E9, E10, E12, E14)

VINTAGE50:
Precio desde:
€2.195,00 (incl. 21% IVA)
Rendimiento: 84,2%
AxAxF: 690x690x445 mm

VINTAGE35:
Precio desde:
€1.955,00 (incl. 21% IVA)
Rendimiento: 83%
AxAxF: 505x685x445 mm

VINTAGE30:
Precio desde:
€1.660,00 (incl. 21% IVA)
Rendimiento: 80,4%
AxAxF: 370x680x445 mm

Estufa de leña moderna de diseño retro.

E8 E9 **E10** E12 E14

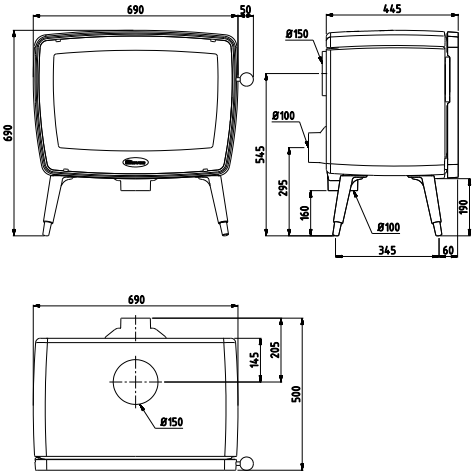

VINTAGE35/E10

VINTAGE35TB/E14

VINTAGE30TB

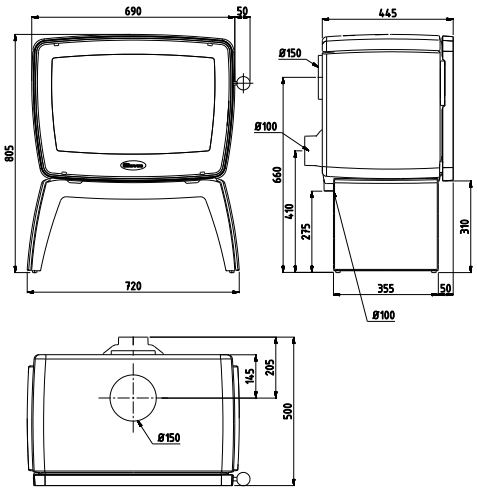

VINTAGE50TB:
Precio desde:
€2.645,00 (incl. 21% IVA)
Rendimiento: 84,2%
AxAxF: 720x805x445 mm

VINTAGE35TB:
Precio desde:
€2.385,00 (incl. 21% IVA)
Rendimiento: 83%
AxAxF: 535x800x445 mm

VINTAGE30TB:
Precio desde:
€2.055,00 (incl. 21% IVA)
Rendimiento: 80,4%
AxAxF: 400x800x445 mm

Estufa de leña moderna de diseño retro, sobre mesita.

E8 E9 E10 E12 E14

VINTAGE50WB:
Precio desde:
€2.815,00 (incl. 21% IVA)
Rendimiento: 84,2%
AxAxF: 690x880x445 mm

VINTAGE35WB:
Precio desde:
€2.490,00 (incl. 21% IVA)
Rendimiento: 83%
AxAxF: 505x875x445 mm

VINTAGE30WB:
Precio desde:
€2.140,00 (incl. 21% IVA)
Rendimiento: 80,4%
AxAxF: 370x870x445 mm

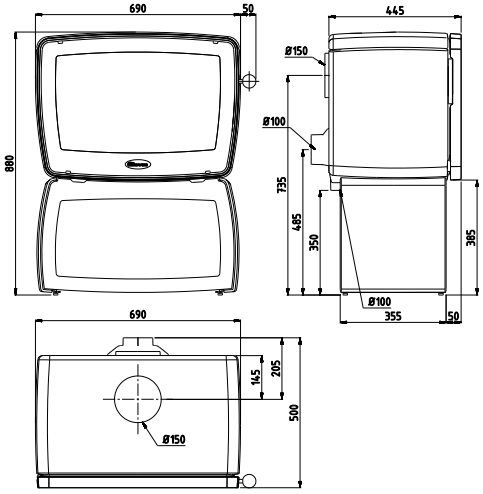

Estufa de leña moderna de diseño retro, sobre leñero.

E8 E9 E10 E12 E14

VINTAGE30CR/E12

VINTAGE

TAMBIÉN A GAS

CONSULTE LA PÁGINA 96

VINTAGE50WB/E10

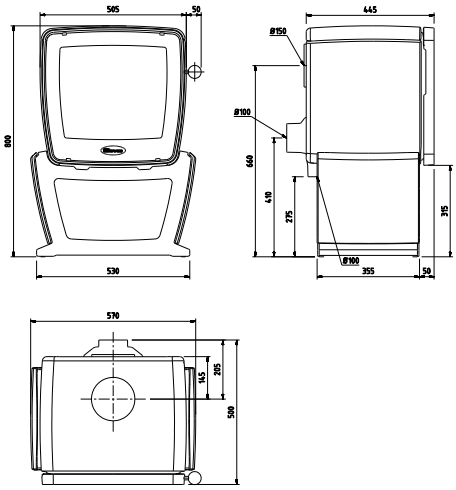

VINTAGE35CR:
Precio desde:
€2.520,00 (incl. 21% IVA)
Rendimiento: 83%
AxAxF: 570x800x445 mm

VINTAGE30CR:
Precio desde:
€2.170,00 (incl. 21% IVA)
Rendimiento: 80,4%
AxAxF: 435x800x445 mm

Estufa de leña moderna de diseño retro, sobre cuna.

E8 E9 E10 E12 E14

BOW/WB

BOW

- BOW
- BOW/P
- BOW/WB

LEÑA

ESPECIFICACIONES GENERALES

- Combustible: leña
- Potencia nominal: 9,0 kW
- Rango de potencia: 3,0-11,0 kW
- Ø Conducto de humos: 150mm
- Ubicación salida de humos: conexión superior
- Medida de los troncos: 50cm
- Diseño ovalado y puerta de cristal curva
- Vista panorámica del fuego
- Elección entre 3 acabados: con patas, pie o leñero.

BOW/WB

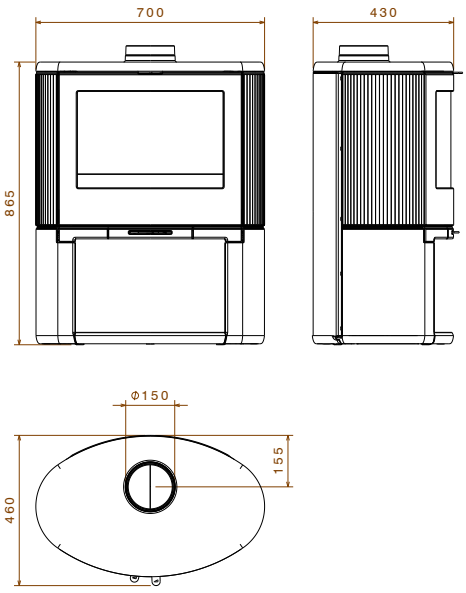

new

BOW/WB:
Precio desde:
€1.985,00 (incl. 21% IVA)
Rendimiento: > 75%
AxAxF: 700x865x460 mm

Estufa de leña ovalada con cristal curvo. Sobre leñero.

BOW

new

BOW/P:
Precio desde:
€1.960,00 (incl. 21% IVA)
Rendimiento: > 75%
AxAxF: 700x870x460 mm

Estufa de leña ovalada con cristal curvo. Sobre pie.

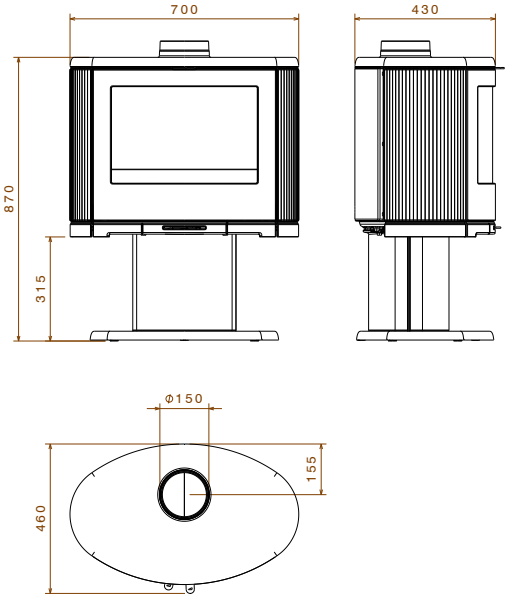

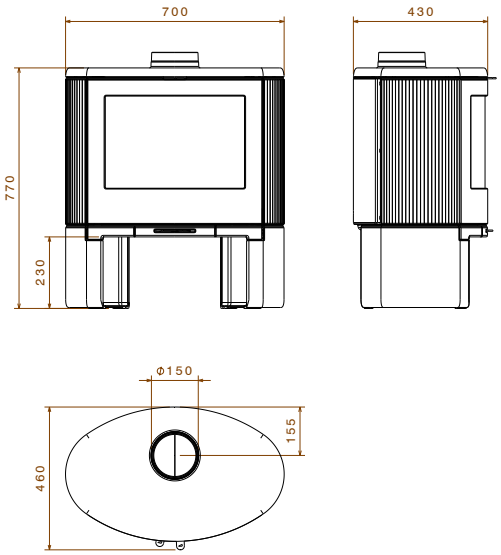

new

BOW:
Precio desde:
€1.845,00 (incl. 21% IVA)
Rendimiento: > 75%
AxAxF: 700x770x460 mm

Estufa de leña ovalada con cristal curvo.

BOW/P

TAI

- TAI55WD & TAI55M
- TAI45WD & TAI45M
- TAI35WT

LEÑA

CARBÓN

BRIQUETAS

ESPECIFICACIONES GENERALES TAI55

TAI55M

- Medida de los troncos: 55cm
- Potencia nominal: 11,0kW
- Rango de potencia: 3,7-13,0 kW
- Rendimiento: 75,3%

TAI55WD

- Medida de los troncos: 55cm
- Potencia nominal: 11,0kW
- Rango de potencia: 3,7-13,0 kW
- Rendimiento: 80%

ESPECIFICACIONES GENERALES TAI45

TAI45M

- Medida de los troncos: 45cm
- Potencia nominal: 9,0kW
- Rango de potencia: 3,0-11,0 kW
- Rendimiento: 75,3%

TAI45WD

- Medida de los troncos: 45cm
- Potencia nominal: 9,0kW
- Rango de potencia: 3,0-11,0 kW
- Rendimiento: 80%

ESPECIFICACIONES GENERALES TAI35WT

- Medida de los troncos: 35cm
- Potencia nominal: 6,5kW
- Rango de potencia: 3,3-8,5 kW
- Rendimiento: 81,4%

ESPECIFICACIONES GENERALES TAI35, TAI45, TAI55

- Ø Conducto de humos: 150mm
- Gran carbonera extraíble (autonomía de hasta 36 h)
- Termostato (versiones M)
- Revestimiento interior de hierro fundido y ladrillo de chamota refractario para las versiones M, revestimiento interior de hierro fundido y vermiculita para las versiones W
- Todas las versiones TAI:
  - WT: estufa de leña sin puerta lateral
  - WD: estufa de leña con puerta lateral
- - M: estufa multicombustible de leña o de carbón con puerta lateral
- Ubicación salida de humos: versión WD tanto trasera como superior, versión WT solo superior y versión M solo trasera

Puede optar por un juego de "patas cortas". Compatible con cualquier estufa TAI. En la imagen contigua con el modelo TAI55M.

OPCIÓN

- Placa para cocinar (versiones M)
- Tapa decorativa opcionales (versiones M)
- Kit ‘patas cortas’

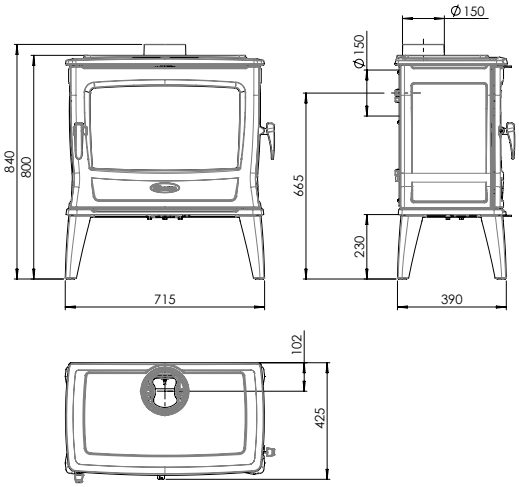

TAI55WD:
Precio desde:
€1.845,00 (incl. 21% IVA)
Rendimiento: 80%
AxAxF: 715x800x430 mm

Estufa de leña atemporal con puerta de carga lateral.

TAI55WD

TAI55M CON PLACA PARA COCINAR Y TAPA DECORATIVA

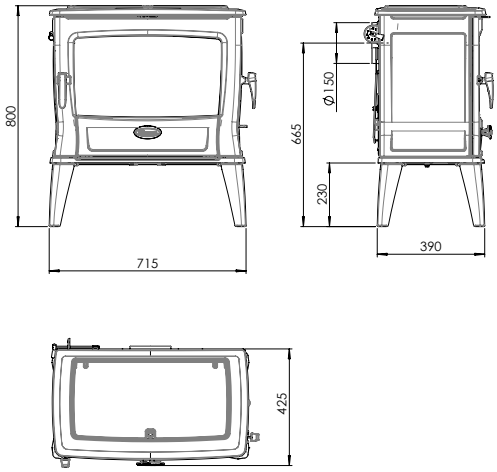

TAI55M:
Precio desde:
€2.020,00 (incl. 21% IVA)
Rendimiento: 75,3%
AxAxF: 715x800x465 mm

Estufa multicombustible atemporal con carbonera y puerta de carga lateral.

TAI45WD:
Precio desde:
€1.685,00 (incl. 21% IVA)
Rendimiento: 80%
AxAxF: 615x800x430 mm

Estufa de leña atemporal con puerta de carga lateral.

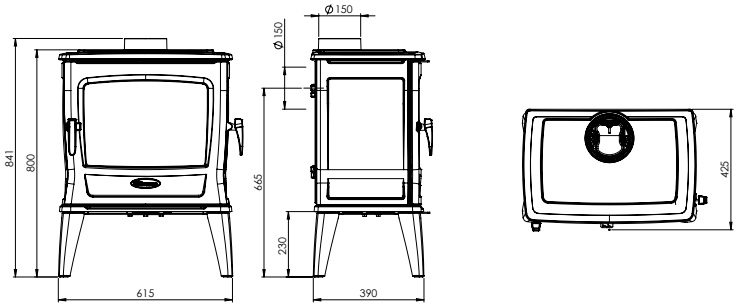

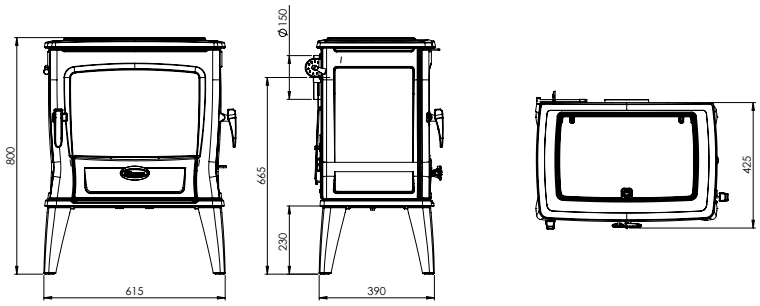

TAI45M:
Precio desde:
€1.840,00 (incl. 21% IVA)
Rendimiento: 75,3%
AxAxF: 615x800x465 mm

Estufa multicombustible atemporal con carbonera y puerta de carga lateral.

TAI45WD

TAI35WT

TAI35WT:
Precio desde:
€1.240,00 (incl. 21% IVA)
Rendimiento: 81,4%
AxAxF: 520x785x400 mm

Estufa de leña atemporal.

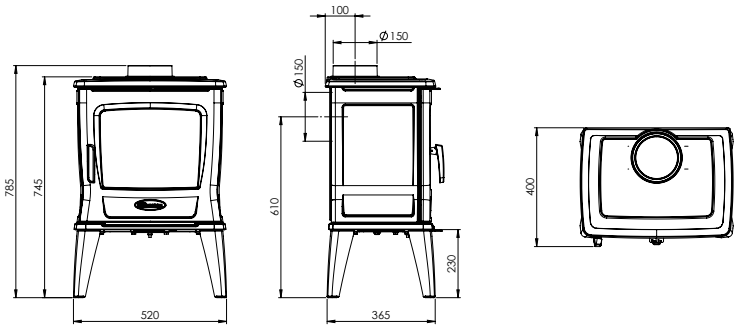

760

- 760CB
- 760GM

LEÑA CARBÓN BRIQUETAS

ESPECIFICACIONES GENERALES

760CB

- Combustible: leña
- Medida de los troncos: 60cm
- Potencia nominal: 11,0kW
- Rango de potencia: 3,7-13,0 kW
- Rendimiento: 78%

760GM

- Combustible: leña, carbón y briquetas de lignito
- Medida de los troncos: 40cm
- Potencia nominal: 11,0kW
- Rango de potencia: 3,7-13,0 kW
- Rendimiento: 82,8%

ESPECIFICACIONES GENERALES

- Ø Conducto de humos: 150mm
- Ubicación salida de humos: conexión superior o trasera
- Termostato con GM
- Acabado pintado en negro o esmaltado (E6: marrón mayólica, E8: crema, E10: negro brillante)
- Puerta para la bandeja recogecenizas y puerta de carga lateral separadas

OPCIÓN

- Placa para cocinar (para GM): KP760
- Carbonera: BUNK760
- Tubería esmaltada (E6, E8, E10)
- Conexión para suministro de aire de combustion externo: AIRKIT-K01
- Placas superiores adaptadas (con o sin tapa de carga)

Placa para cocinar para estufa multicombustible.

Tolva de llenado para carbón en la versión GM

760CB/E8

760GM/E10

760CB:
Precio desde:
€2.045,00 (incl. 21% IVA)
Rendimiento: 78%
AxAxF: 780x800x580 mm

Estufa de leña rústica con puerta de carga lateral.

E6 E8 E10

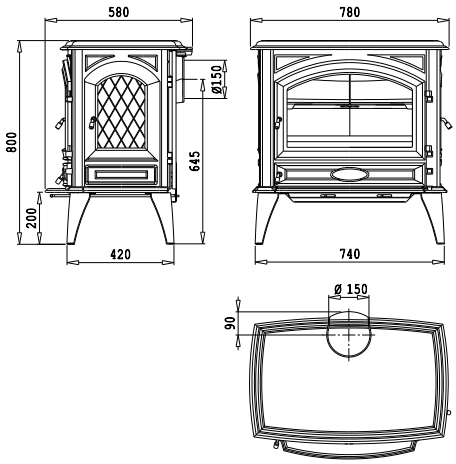

760GM:
Precio desde:
€2.325,00 (incl. 21% IVA)
Rendimiento: 82,8%
AxAxF: 780x800x580 mm

Estufa multicombustible rústica con puerta de carga lateral.

E6 E8 E10

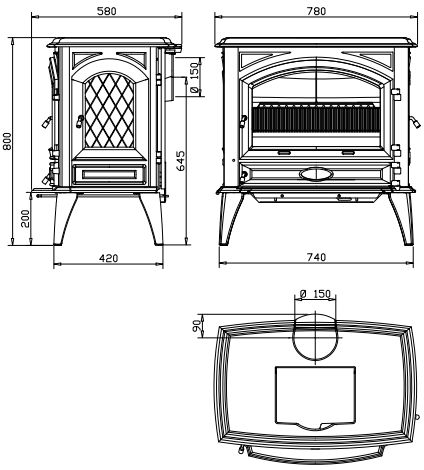

640

- 640CB
- 640GM

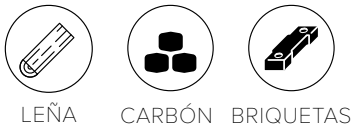

ESPECIFICACIONES GENERALES

640CB

- Combustible: leña
- Medida de los troncos: 50cm
- Potencia nominal: 9,0kW
- Rango de potencia: 3,0-11,0 kW
- Rendimiento: 75,2%

640GM

- Combustible: leña, carbón y briquetas de lignito
- Medida de los troncos: 40cm
- Potencia nominal: 9,0kW
- Rango de potencia: 3,0-11,0 kW
- Rendimiento: 77,5%

ESPECIFICACIONES GENERALES

- Ø Conducto de humos: 150mm
- Ubicación salida de humos: conexión superior o trasera
- Combustible: leña, multicombustible (leña, carbón, briquetas de lignito) o carbón
- Termostato con GM
- Acabado pintado en negro o esmaltado (E6: marrón mayólica, E8: crema, E10: negro brillante)
- Puerta para la bandeja recogecenizas y puerta de carga lateral separadas

OPCIÓN

- Carbonera: BUNK640
- Tubería esmaltada (E6, E8, E10)
- Conexión para suministro de aire de combustion externo: AIRKIT-K01

640GM CON CARBONERA

640CB/E6

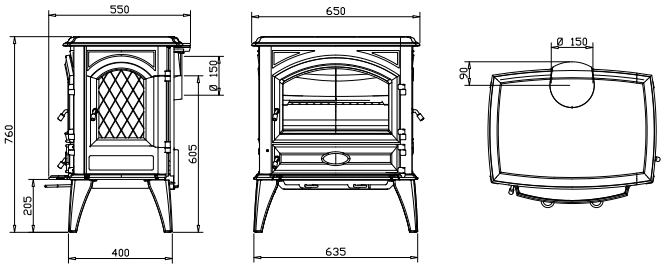

640CB:
Precio desde:
€1.770,00 (incl. 21% IVA)
Rendimiento: 75,2%
AxAxF: 650x760x550 mm

Estufa de leña rústica con puerta de carga lateral. La 760 en versión más pequeña.

E6 E8 E10

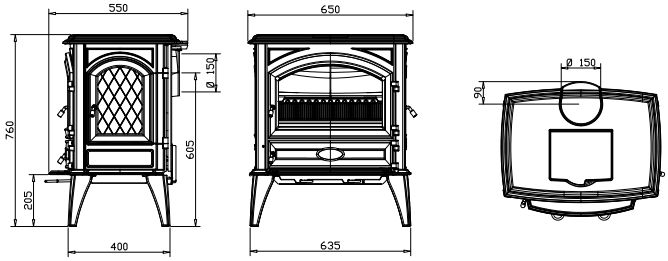

640GM:
Precio desde:
€1.965,00 (incl. 21% IVA)
Rendimiento: 77,5%
AxAxF: 650x760x550 mm

Estufa multicombustible rústica con puerta de carga lateral. La 760 en versión más pequeña.

E6 E8 E10

BRUT

BRUT

LEÑA

ESPECIFICACIONES GENERALES:

- Combustible: leña
- Potencia nominal: 6,5 kW
- Rango de potencia: 4,5-8,5 kW
- Ø Conducto de humos: 150mm
- Ubicación salida de humos: conexión superior
- Medida de los troncos: 35cm
- Acabado pintado en negro o esmalta E12 (blanco nieve)

OPCIÓN

- Tubería esmaltada (E12)
- Patas más altas (negro)

BRUT/E12

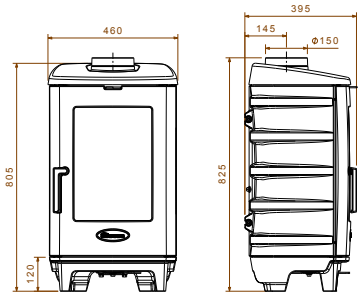

BRUT:
Precio desde:
€1.225,00 (incl. 21% IVA)
Rendimiento: 78%
AxAxF: 460x825x395 mm

Estufa de leña robusta con puerta grande de cristal.

E12

ASTRO4

- ASTRO4CB/P & ASTRO4MF/P
- ASTRO4CB/WB & ASTRO4MF/WB

LEÑA CARBÓN BRIQUETAS

ESPECIFICACIONES GENERALES

- Potencia nominal: 8,0kW
- Rango de potencia: 2,5-10,0 kW
- Ø Conducto de humos: 150mm
- Ubicación salida de humos: conexión superior o trasera
- Medida de los troncos: 25cm
- Combustible ASTRO4CB: leña
- Combustible ASTRO4MF: leña, carbón y briquetas de lignito
- Conexión para suministro de aire externo por el pie o el leñero
- Gran puerta de cristal frontal y 2 cristales laterales altos y rectos

ASTRO4 también está disponible como estufa multicombustible (MF). Esta versión cuenta con una parrilla sacudidora.

OPCIÓN

- Placa de suelo ASTRO4 de vidrio transparente o de acero (ancho x fondo = 610 x 383 mm).
- Placa de protección térmica

ASTRO4MF/WB + PLACA DE SUELO DE ACERO EN OPCIÓN

ASTRO4CB/P

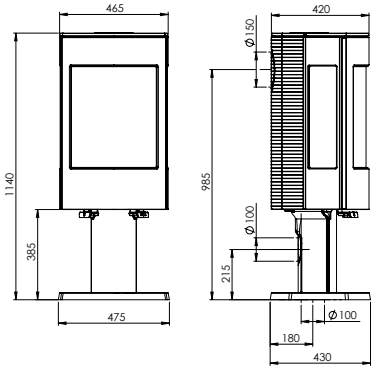

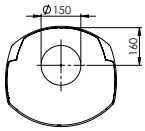

ASTRO4CB/P:
Precio desde:
€2.475,00 (incl. 21% IVA)
Rendimiento: 76,4%
AxAxF: 475x1140x430 mm

Estufa de leña con cristal lateral plano. Sobre pie.

ASTRO4MF/P:
Precio desde:
€2.515,00 (incl. 21% IVA)
Rendimiento: 76,7%
AxAxF: 475x1140x430 mm

Estufa multicombustible con cristal lateral plano. Sobre pie.

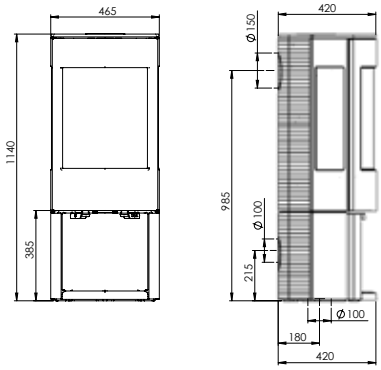

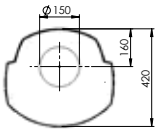

ASTRO4CB/WB:
Precio desde:
€2.505,00 (incl. 21% IVA)
Rendimiento: 76,4%
AxAxF: 475x1140x420 mm

Estufa de leña con cristal lateral plano. Sobre leñero.

ASTRO4MF/WB:
Precio desde:
€2.545,00 (incl. 21% IVA)
Rendimiento: 76,7%
AxAxF: 475x1140x420 mm

Estufa multicombustible con cristal lateral plano. Sobre leñero.

ASTRO3CB/WB + PLACA DE SUELO DE VIDRIO EN OPCIÓN

ASTRO3CB/WB:
Precio desde:
€2.665,00 (incl. 21% IVA)
Rendimiento: 76,4%
AxAxF: 515x1140x420 mm

Estufa de leña con cristal lateral prisma. Sobre leñero.

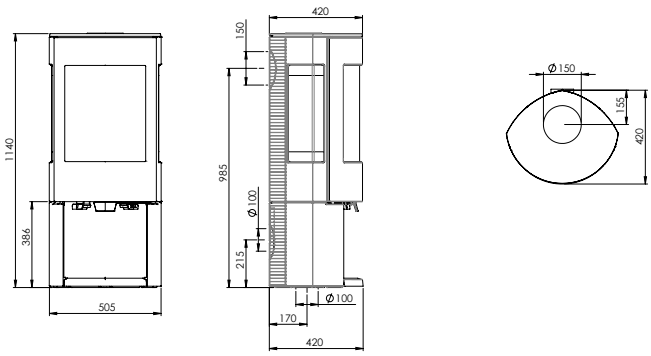

ASTRO3CB/P:
Precio desde:
€2.635,00 (incl. 21% IVA)
Rendimiento: 76,4%
AxAxF: 515x1140x420 mm

Estufa de leña con cristal lateral prisma. Sobre pie.

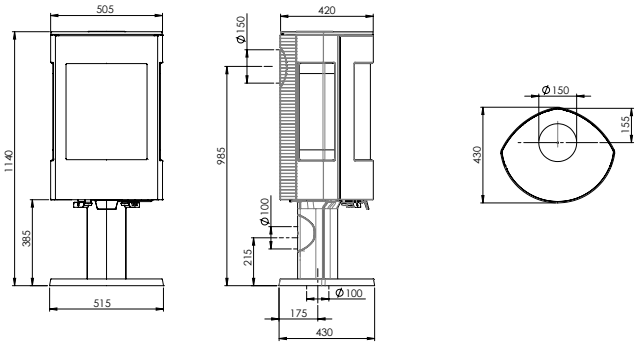

ASTRO3

- ASTRO3CB/P
- ASTRO3CB/WB

LEÑA

ESPECIFICACIONES GENERALES

- Combustible: leña
- Potencia nominal: 8,0kW
- Rango de potencia: 2,5-10,0 kW
- Ø Conducto de humos: 150mm
- Ubicación salida de humos: conexión superior o trasera
- Medida de los troncos: 25cm
- Conexión para suministro de aire externo por el pie o el leñero
- Gran puerta de cristal frontal y 2 cristales laterales altos y angulados.

OPCIÓN

- Placas de suelo ASTRO3 de cristal transparente o de acero, redondeadas o con ángulos
  - FPS3.2: angular (acero): AxF = 514 x 457 mm
  - FPG3.2: angular (vidrio): AxF = 514 x 441 mm
  - FPS3.1: redondeado (acero): AxF = 572 x 447 mm
  - FPG3.1: redondeado (vidrio): AxF = 572 x 443 mm
- Placas de protección térmica: fija(1) o con alas(2)

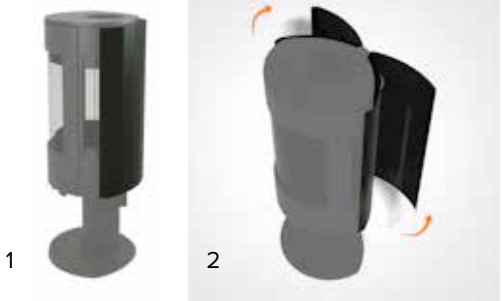
1 2

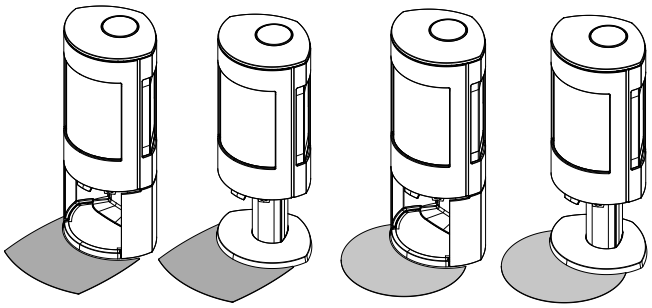

ASTRO3CB/P

ASTRO2

- ASTRO2/L
- ASTRO2/WB
- ASTRO2/P

LEÑA

ESPECIFICACIONES GENERALES

- Combustible: leña
- Potencia nominal: 7,0kW
- Rango de potencia: 2,3-9,0 kW
- Ø Conducto de humos: 150mm
- Ubicación salida de humos: conexión superior o trasera
- Medida de los troncos: 30cm
- Conexión para suministro de aire externo: posterior y a través del zócalo
- Versiones disponibles: con leñero, zócalo o patas

ASTRO2/L

ASTRO2/WB

ASTRO2/L:
Precio desde:
€1.585,00 (incl. 21% IVA)
Rendimiento: 79,4%
AxAxF: 520x890x450 mm

Estufa de leña sobre patas.

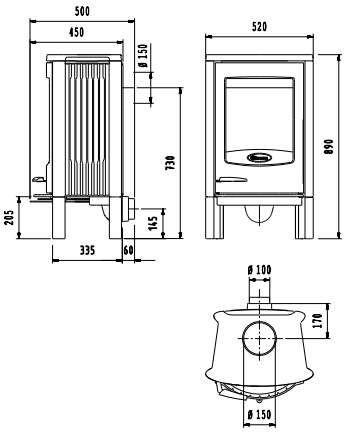

ASTRO2/WB:
Precio desde:
€1.775,00 (incl. 21% IVA)
Rendimiento: 79,4%
AxAxF: 545x1050x450 mm

Estufa de leña sobre leñero.

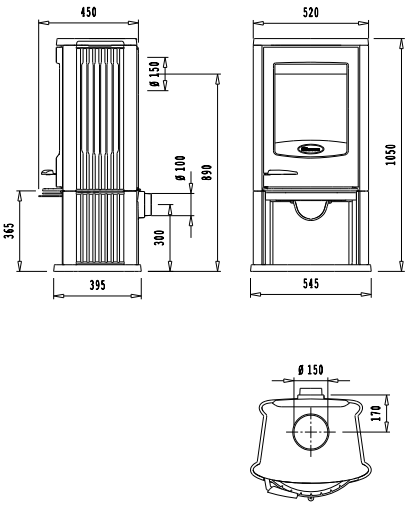

ASTRO2/P:
Precio desde:
€1.775,00 (incl. 21% IVA)
Rendimiento: 79,4%
AxAxF: 520x1120x450 mm

Estufa de leña sobre pie.

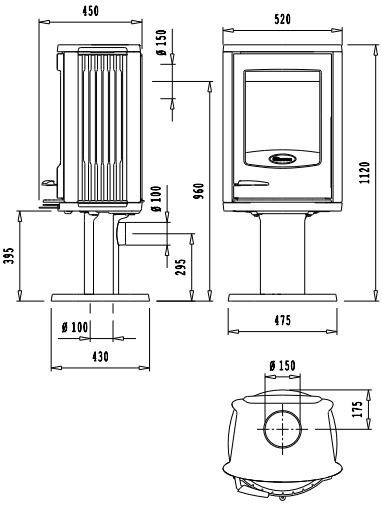

2575/3SEC

LEÑA

ESPECIFICACIONES GENERALES 2575/3SEC

- Combustible: leña
- Potencia nominal: 10,0kW
- Rango de potencia: 3,3-12,0 kW
- Ø Conducto de humos: 150mm
- Ubicación salida de humos: conexión superior
- Medida de los troncos: 50cm
- Conexión para el aire de combustión externo
- Conexión a la chimenea: superior (ajustable en altura)
- Hogar independiente con revestimiento de chapa de acero
- Placa de suelo de chapa de acero incluida

2575/3SEC:
Precio desde:
€3.680,00 (incl. 21% IVA)
Rendimiento: 75,9%
AxAxF: 700x2400-2700x490 mm

Hogar de leña panorámico de 3 caras independiente, con revestimiento de chapa de acero.

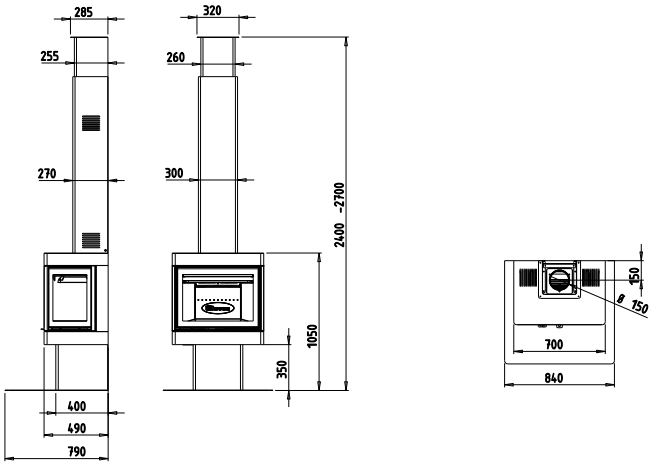

"Haz hoy
lo que quieras recordar mañana"

Imagen y cita sacadas del libro "PURE POWER" de Dixie Dansercoer
Encontrará más información acerca de Dixie Dansercoer y Polar Circles en la página 114 o en www.polarcircles.com

750

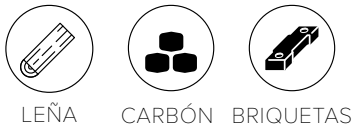

ESPECIFICACIONES GENERALES 750GH

- Combustible: leña
- Potencia nominal: 9,0 kW
- Rango de potencia: 3,0-11,0 kW
- Ø Conducto de humos: 150mm
- Ubicación salida de humos: conexión superior o trasera
- Medida de los troncos: 50cm

ESPECIFICACIONES GENERALES 750GM

- Combustible: leña, carbón y briquetas de lignito
- Potencia nominal: 9,0 kW
- Rango de potencia: 3,0-11,0 kW
- Ø Conducto de humos: 150mm
- Ubicación salida de humos: conexión superior o trasera
- Medida de los troncos: 50cm

750GH

750GH:
Precio desde:
€1.980,00 (incl. 21% IVA)
Rendimiento: 75%
AxAxF: 700x705x490 mm

Estufa de leña rústica con puerta de carga lateral.

750GM:
Precio desde:
€2.135,00 (incl. 21% IVA)
Rendimiento: 78,2%
AxAxF: 700x705x490 mm

Estufa multicombustible rústica con puerta de carga lateral.

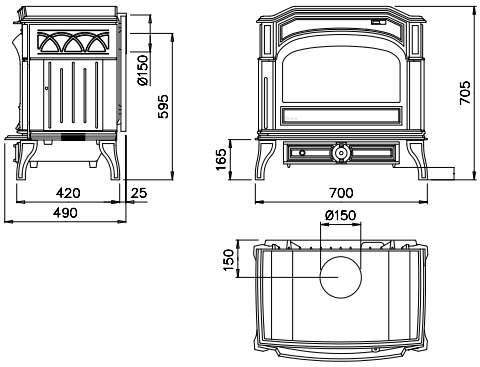

250

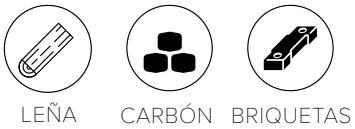

ESPECIFICACIONES GENERALES

- Potencia nominal: 6,0 kW
- Rango de potencia: 2,0-8,0 kW
- Medida de los troncos: 30cm
- Ø Conducto de humos: 125mm
- Ubicación salida de humos: conexión superior o trasera
- Combustible 250CB & 250CBN: leña,
- Combustible 250: leña y carbón

250CB

250CBN

250CB:
Precio desde:
€1.100,00 (incl. 21% IVA)
Rendimiento: 83%
AxAxF: 455x645x405 mm

Pequeña estufa rústica de leña.

250CBN:
Precio desde:
€1.125,00 (incl. 21% IVA)
Rendimiento: 83%
AxAxF: 455x645x405 mm

Pequeña estufa rústica de leña con puerta de cristal noruega.

250:
Precio desde:
€1.080,00 (incl. 21% IVA)
Rendimiento: 81,7%
AxAxF: 455x645x405 mm

Estufa multicombustible rústica pequeña.

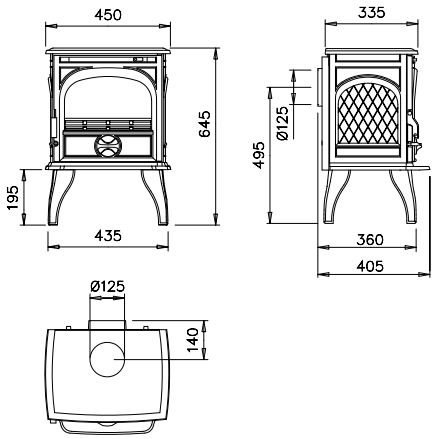

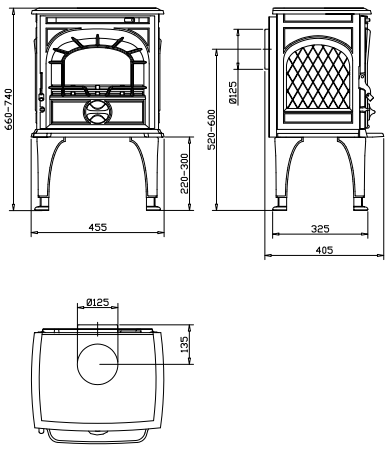

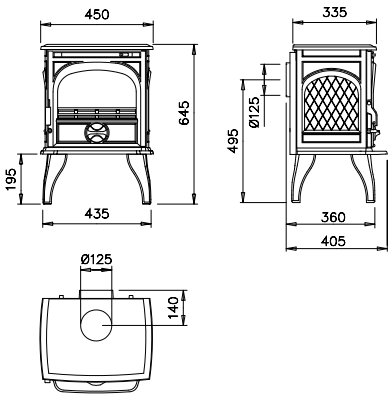

425

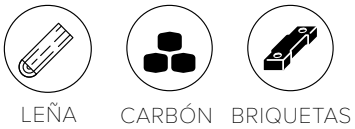

ESPECIFICACIONES GENERALES 425CB & 425GM

- Potencia nominal: 8,0kW
- Rango de potencia: 2,7-10,0 kW
- Ø Conducto de humos: 150mm
- Ubicación salida de humos: conexión superior o trasera
- Medida de los troncos: 40cm
- Combustible CB: leña
- Combustible GM: leña, carbón, briquetas
- Patas regulables
- Acabado pintado en negro o esmaltado (E6: marrón mayólica, E8: crema, E10: negro brillante)

OPCIÓN

- Tubería esmaltada: E6 (marrón mayólica), E8 (crema) o E10 (negro brillante)

425GM

425CB/E6

425CB:
Precio desde:
€1.435,00 (incl. 21% IVA)
Rendimiento: 78,8%
AxAxF: 550x765/845x445 mm

Estufa de leña rústica sobre patas regulables.

425GM:
Precio desde:
€1.575,00 (incl. 21% IVA)
Rendimiento: 80,1%
AxAxF: 550x765/845x445 mm

Estufa multicombustible rústica sobre patas regulables.

E6 E8 E10

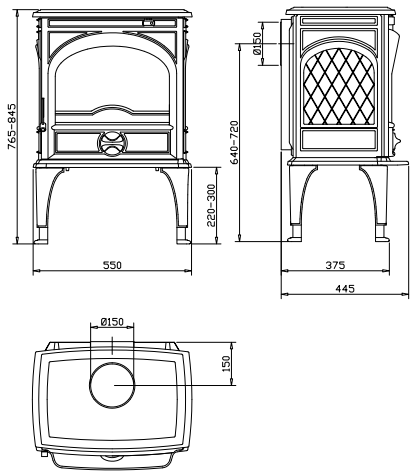

310GX

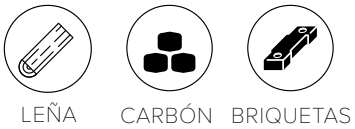

ESPECIFICACIONES GENERALES 310GX

- Combustible: leña, carbón y briquetas de lignito
- Potencia nominal: 8,0kW
- Rango de potencia: 2,7-10,0 kW
- Medida de los troncos: 60cm
- Ubicación salida de humos: conexión superior o trasera
- Rendimiento: 78,5%
- Ø Conducto de humos: 150mm posterior / 125mm superior
- Ubicación salida de humos: conexión trasera o conexión superior mediante pieza opcional
- Diseño rústico con grabados noruegos decorativos
- Puerta de cristal frontal y puerta de carga lateral adicional

OPCIÓN

- Las partes superiores “400” y “200” para una recuperación de calor adicional.
- Tapa con collarín para salida de humos superior

Las partes superiores“400” y “200” para 310GX

310GX:
Precio desde:
€1.525,00 (incl. 21% IVA)
Rendimiento: 78,5%
AxAxF: 805x710x435 mm

Estufa multicombustible con puerta de carga lateral.

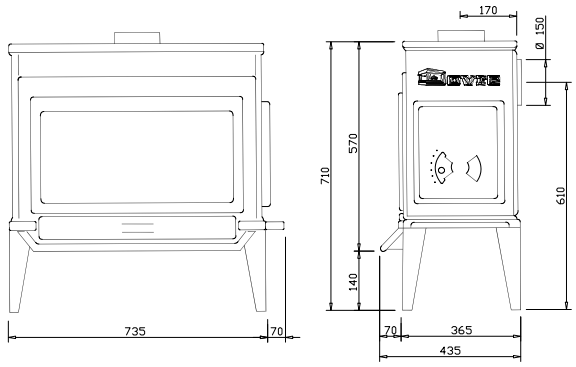

LEÑA

300CB

300CB con parte superior“400”

ESPECIFICACIONES GENERALES 300CB

- Combustible: leña
- Potencia nominal: 6,0kW
- Rango de potencia: 2,0-8,0 kW
- Medida de los troncos: 60cm
- Ø Conducto de humos: 125mm
- Ubicación salida de humos: conexión superior, lateral o trasera
- Rendimiento: 80%
- Diseño rústico con grabados noruegos decorativos

OPCIÓN

- Las partes superiores “400” y “200” para una recuperación de calor adicional.
- Tapa con collarín para salida de humos superior

300CB:
Precio desde:
€1.430,00 (incl. 21% IVA)
Rendimiento: 80%
AxAxF: 810x730x365 mm

Estufa de leña tradicional con grabados noruegos.

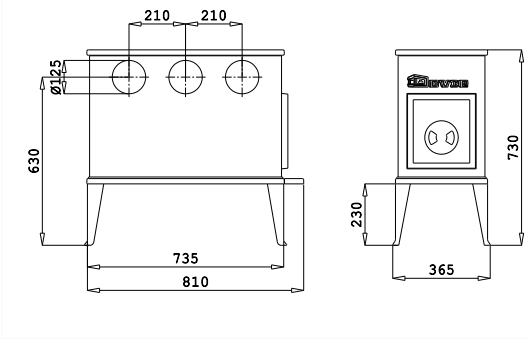

100CBS

LEÑA

ESPECIFICACIONES GENERALES 100CBS

- Combustible: leña
- Potencia nominal: 5,0kW
- Ø Conducto de humos: 125mm
- Ubicación salida de humos: conexión superior, lateral o trasera
- Medida de los troncos: 35cm

OPCIÓN

- Parte superior "200"
- Tapa con collarín para salida de humos superior

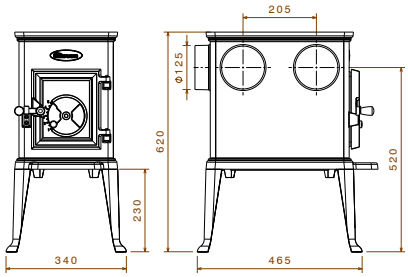

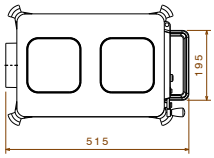

100CBS:
Precio desde:
€780,00 (incl. 21% IVA)
Rendimiento: 76%
AxAxF: 515x620x340 mm

Estufa de leña tradicional con grabados noruegos.

200: PARTE SUPERIOR PARA LA 100CBS

LEÑA

600

ESPECIFICACIONES GENERALES 600

- Combustible: leña
- Potencia nominal: 6,0kW
- Rango de potencia: 2,0-8,0 kW
- Medida de los troncos: 40cm
- Ø Conducto de humos: 125mm
- Ubicación salida de humos: conexión superior, lateral o trasera

OPCIÓN

- Tapa con collarín para salida de humos superior

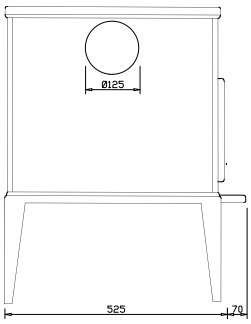

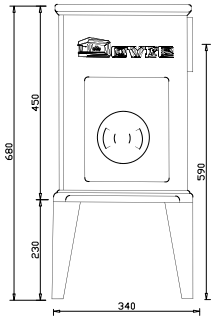

600:
Precio desde:
€915,00 (incl. 21% IVA)
Rendimiento: 80%
AxAxF: 595x680x340 mm

Estufa de leña tradicional con grabados noruegos.

525CB

LEÑA

ESPECIFICACIONES GENERALES

- Combustible: leña
- Potencia nominal: 8,0 kW
- Ø Conducto de humos: 150mm
- Ubicación salida de humos: conexión superior o trasera
- Medida de los troncos: 40cm
- Conexión para el aire de combustión externo
- Rendimiento: 80%
- Diseño atemporal
- Versión más grande que la 325CB

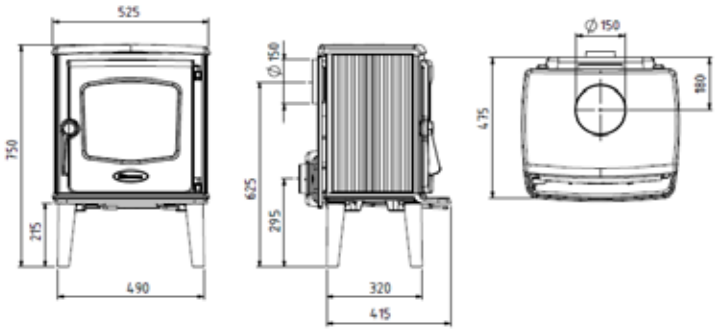

525CB:
Precio desde:
€1.415,00 (incl. 21% IVA)
Rendimiento: 80%
AxAxF: 525x750x475 mm

Estufa de leña atemporal.

LEÑA

325CB

ESPECIFICACIONES GENERALES

- Combustible: leña
- Potencia nominal: 6,0 kW
- Ø Conducto de humos: 125mm
- Ubicación salida de humos: conexión superior o trasera
- Medida de los troncos: 30cm
- Conexión para el aire de combustión externo
- Rendimiento: 81%
- Diseño atemporal
- Versión más pequeña que la 525CB

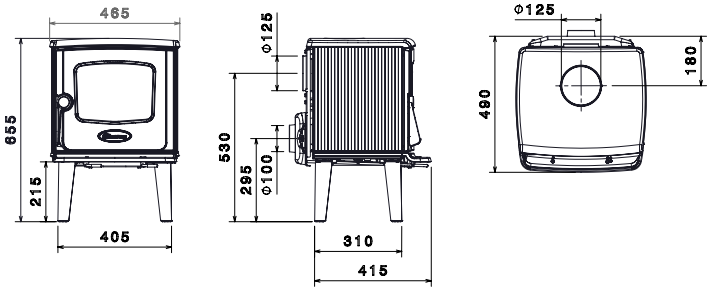

325CB:
Precio desde:
€1.325,00 (incl. 21% IVA)
Rendimiento: 81%
AxAxF: 465x655x490 mm

Estufa de leña atemporal.

360CB(3)

LEÑA

ESPECIFICACIONES GENERALES

- Combustible: leña
- Potencia nominal: 7,0 kW
- Ø Conducto de humos: 125mm
- Ubicación salida de humos: conexión superior, lateral o trasera
- Medida de los troncos: 40cm
- Rendimiento: 75%

360CB3

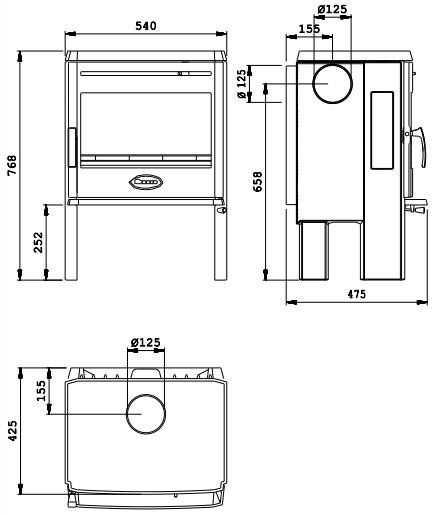

360CB3:
Precio desde:
€1.595,00 (incl. 21% IVA)
Rendimiento: 75%
AxAxF: 540x768x475 mm

Estufa de leña baja y compacta con cristales laterales.

360CB:
Precio desde:
€1.595,00 (incl. 21% IVA)
Rendimiento: 75%
AxAxF: 540x715-775x475 mm

Estufa de leña compacta sobre patas regulables (200-260mm)

350CB(3)

LEÑA

ESPECIFICACIONES GENERALES

- Combustible: leña
- Potencia nominal: 6,0 kW
- Ø Conducto de humos: 125mm
- Ubicación salida de humos: conexión superior, lateral o trasera
- Medida de los troncos: 30cm
- Rendimiento: 77%

350CB

350CB3:
Precio desde:
€1.420,00 (incl. 21% IVA)
Rendimiento: 77%
AxAxF: 430x768x475 mm

Estufa de leña compacta con cristales laterales.

350CB:
Precio desde:
€1.420,00 (incl. 21% IVA)
Rendimiento: 77%
AxAxF: 430x715-775x475 mm

Estufa de leña compacta sobre patas regulables (200-260mm).

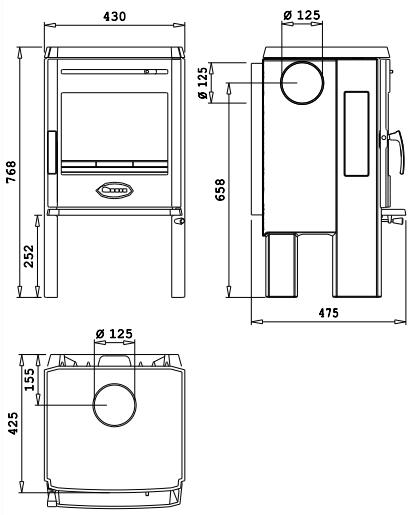

Estufas de gas

La calidez y la comodidad de una estufa de gas ...
¿Le gusta el ambiente que aporta una estufa de leña pero no es válida esa opción?
En ese caso, las estufas de gas aportan la calidez de un fuego de leña pero sin sus inconvenientes.

VINTAGE

GAS

ESPECIFICACIONES GENERALES VINTAGE GAS

- Sistema de combustión: estanco
- También disponible en versión propano (P); consulte las especificaciones técnicas al final
- Control remoto con encendido automático
- De serie con patas, también disponible con leñero, mesita o cuna
- Pintada en negro, o esmaltado (E8: crema, E9: verde oliva, E10: negro brillante, E12: blanco nieve, E14: gris claro)

ESPECIFICACIONES GENERALES VINT50GA

- Combustible: gas
- Tipo de aparato de gas: C11/C31
- Potencia nominal: 7,5 kW
- Carga Nominal: 8,7 kW
- Ø Conducto de humos: 100/150mm
- Ubicación salida de humos: conexión superior o trasera
- Categoría de gas: I2E+
- Tipo de gas: G20/G25

ESPECIFICACIONES GENERALES VINT35GA

- Combustible: gas
- Tipo de aparato de gas: C11/C31
- Potencia nominal: 6,0 kW
- Carga Nominal: 7 kW
- Ø Conducto de humos: 100/150mm
- Ubicación salida de humos: conexión superior o trasera
- Categoría de gas: I2E+
- Tipo de gas: G20/G25

VINTAGE35GA

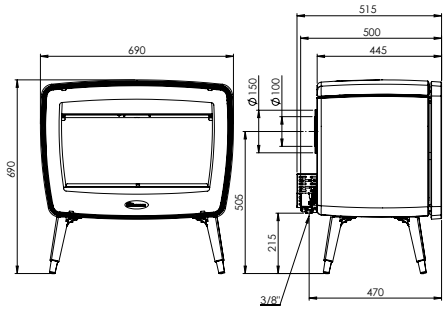

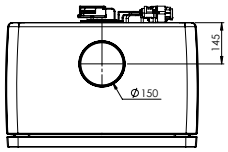

VINT50GA:
Precio desde:
€3.300,00 (incl. 21% IVA)
Rendimiento: 88%
AxAxF: 690x690x445 mm

VINT35GA:
Precio desde:
€2.825,00 (incl. 21% IVA)
Rendimiento: 86%
AxAxF: 505x685x445 mm

Estufa de gas moderna de diseño retro, sobre patas. Combustión estanca. A gas natural, también disponible en versión propano.

E8 E9 E10 E12 E14

VINT50GA/TB:
Precio desde:
€3.770,00 (incl. 21% IVA)
Rendimiento: 88%
AxAxF: 720x805x445 mm

VINT35GA/TB:
Precio desde:
€3.285,00 (incl. 21% IVA)
Rendimiento: 86%
AxAxF: 535x800x445 mm

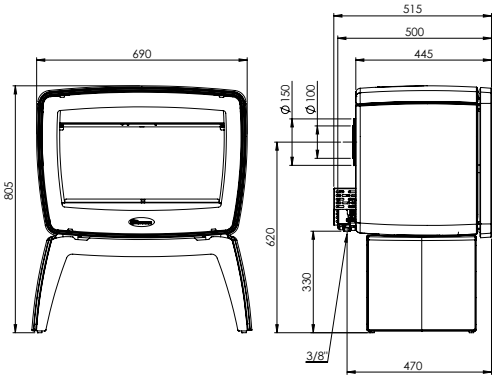

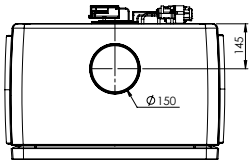

Estufa de gas moderna de diseño retro, sobre mesita. Combustión estanca. A gas natural, también disponible en versión propano.

E8 E9 **E10** E12 E14

VINTAGE50GA/WB

VINTAGE35GA/TB

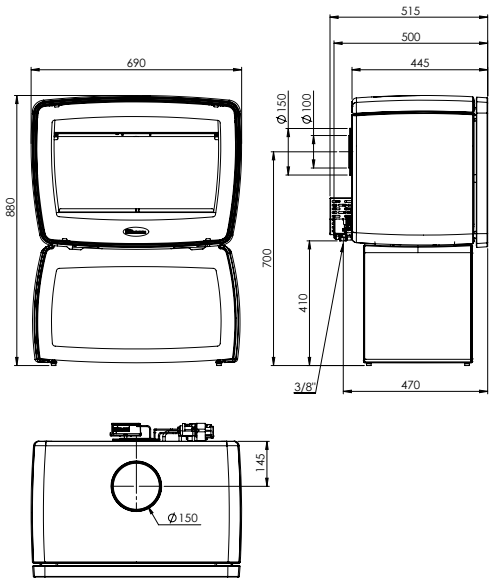

VINT50GA/WB:
Precio desde:
€3.955,00 (incl. 21% IVA)
Rendimiento: 88%
AxAxF: 690x880x445 mm

VINT35GA/WB:
Precio desde:
€3.400,00 (incl. 21% IVA)
Rendimiento: 86%
AxAxF: 505x875x445 mm

Estufa de gas moderna de diseño retro, sobre leñero. Combustión estanca. A gas natural, también disponible en versión propano.

E8 E9 E10 E12 E14

VINT35GA/CR:
Precio desde:
€3.435,00 (incl. 21% IVA)
Rendimiento: 86%
AxAxF: 575x800x445 mm

Estufa de gas moderna de diseño retro, sobre cuna. Combustión estanca. A gas natural, también disponible en versión propano.

E8 E9 E10 E12 E14

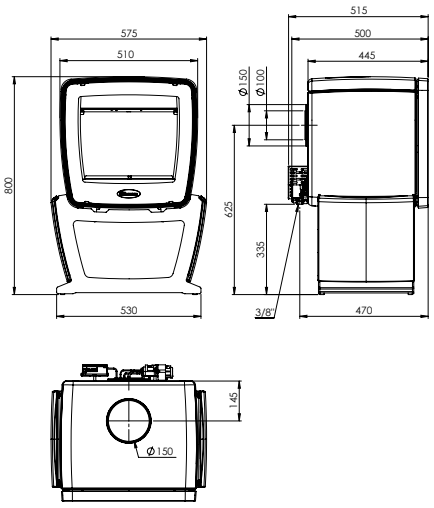

ASTRO4GA

GAS

ESPECIFICACIONES GENERALES

- Combustible: gas
- Tipo de aparato de gas: B11BS
- Potencia nominal: 6,0 kW
- Carga Nominal: 7 kW
- Ø Conducto de humos: 125-130mm
- Ubicación salida de humos: conexión superior o trasera
- Categoría de gas: I2E+
- Tipo de gas: G20/G25

ESPECIFICACIONES GENERALES ASTRO4 GAS

- Sistema de combustión: atmosférica
- Gran puerta de cristal frontal y 2 cristales laterales altos y rectos
- Los datos aquí indicados solo son válidos para gas natural (modelo no disponible en versión propano)
- Control remoto

ASTRO4GAO/WB

ASTRO4GAO/P

ASTRO4GAO/P:
Precio desde:
€3.115,00 (incl. 21% IVA)
Rendimiento: 85,1%
AxAxF: 475x1140x430 mm

Estufa de gas a gas natural. Versión sobre pie. Combustión atmosférica.

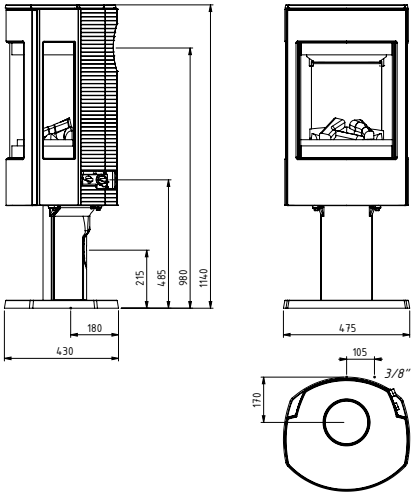

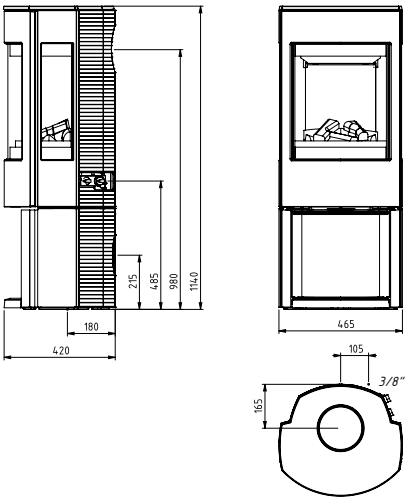

ASTRO4GAO/WB:
Precio desde:
€3.180,00 (incl. 21% IVA)
Rendimiento: 85,1%
AxAxF: 465x1140x420 mm

Estufa de gas a gas natural. Versión sobre pie ancho. Combustión atmosférica.

750GA

GAS

ESPECIFICACIONES GENERALES 750GA

- Combustible: gas
- Tipo de aparato de gas: B11BS
- Potencia nominal: 9,0 kW
- Carga Nominal: 10,5 kW
- Ø Conducto de humos: 100mm
- Ubicación salida de humos: conexión trasera
- Categoría de gas: I2E+
- Tipo de gas: G20/G25
- Sistema de combustión: atmosférica
- Los datos son válidos para gas natural. También disponible en versión propano (750GAP); consulte las características técnicas al final.

750GA:
Precio desde:
€2.390,00 (incl. 21% IVA)
Rendimiento: 85,4%
AxAxF: 700x705x545 mm

Estufa de gas rústica a gas natural, también disponible en versión propano. Combustión atmosférica.

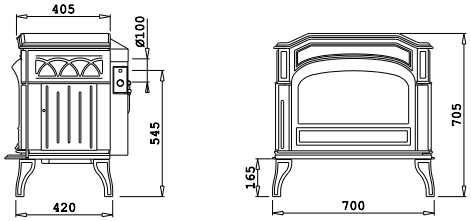

GAS

725GA

725GA:
Precio desde:
€2.215,00 (incl. 21% IVA)
Rendimiento: 86,1%
AxAxF: 710x775x495 mm

Estufa de gas rústica a gas natural, también disponible en versión propano. Combustión atmosférica.

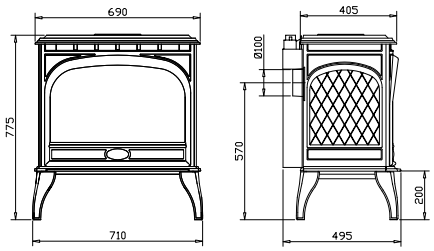

ESPECIFICACIONES GENERALES 725GA

- Combustible: gas
- Tipo de aparato de gas: B11BS
- Potencia nominal: 9,0 kW
- Carga Nominal: 10 kW
- Ø Conducto de humos: 100mm
- Ubicación salida de humos: conexión trasera
- Categoría de gas: I2E+
- Tipo de gas: G20/G25
- Sistema de combustión: atmosférica
- Los datos son válidos para gas natural. También disponible en versión propano (725GAP); consulte las características técnicas al final.

425GA

GAS

ESPECIFICACIONES GENERALES 425GA

- Combustible: gas
- Tipo de aparato de gas: B11BS
- Potencia nominal: 6,0 kW
- Carga Nominal: 7 kW
- Ø Conducto de humos: 100mm
- Ubicación salida de humos: conexión trasera
- Categoría de gas: I2E+
- Tipo de gas: G20/G25
- Sistema de combustión: atmosférica
- Pintada en negro, o esmaltado E6 (marrón mayólica), E8 (crema) o E10 (negro brillante)
- Los datos son válidos para gas natural. También disponible en versión propano (425GAP); consulte las características técnicas al final.

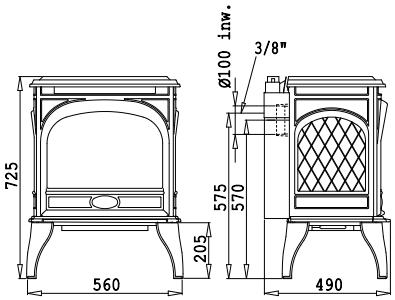

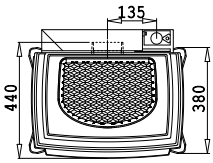

OPCIÓN

- Tubería esmaltada (E6, E8, E10)

425GA:
Precio desde:
€1.985,00 (incl. 21% IVA)
Rendimiento: 87,4%
AxAxF: 560x725x450 mm

Estufa de gas rústica a gas natural, también disponible en versión propano. Combustión atmosférica.

E6 E8 E10

"Hazte preguntas
pero nunca te cuestiones"

Imagen y cita sacadas del libro "PURE POWER" de Dixie Dansercoer
Encontrará más información acerca de Dixie Dansercoer y Polar Circles en la página 114 o en www.polarcircles.com

LA FUNDICIÓN

EL HIERRO FUNDIDO COMO SÓLO DOVRE SABE HACERLO

El hierro fundido de primerísima calidad es el conductor térmico por excelencia. La indeformabilidad y la gran resistencia térmica del hierro fundido constituyen las mejores garantías para la durabilidad de su aparato. La fundición de Dovre se ha especializado en ello.

El uso de los más avanzados métodos de producción y de arena ultrafina para fundición no solamente contribuye en beneficio de la solidez, sino también en la estética de la estructura superficial.

LA FUNDICIÓN PROPIA APUESTA POR LA CALIDAD

Desde que en Bélgica se construyera una fundición ultramoderna, Dovre también ha conquistado un puesto firme en el mercado de la subcontratación. El elevado grado de automatización de la fundición convierte a Dovre en un socio ideal para la producción de grandes series de piezas de funciición con escaso grosor y un peso de hasta unos 30kg. Las piezas de fundición se caracterizan por una superficie muy uniforme y una gran precisión de medidas. Dovre le garantiza una gran calidad y dispone también de amplias facilidades de fabricación y montaje. Cuenta, además, con una chapistería bien equipada y una instalación de esmaltado ultramoderna.
www.dovrefoundry.com

CONSEJOS PARA LA ELECCIÓN DE SU ESTUFA/HOGAR

COMBUSTIBLE

¿Qué combustible prefiere? Una pregunta crucial a la hora de comprar un hogar o una estufa. ¿Leña, carbón, briquetas de lignito o gas, ...? Podrá leer más al respecto bajo “TIPOS DE COMBUSTIBLE” en la página siguiente.

RENDIMIENTO

Cuanto mayor es el rendimiento, más calor recibirá y menos combustible necesitará. El rendimiento de las estufas y los hogares de Dovre es optimizado, entre otras cosas, mediante una postcombustión secundaria que, gracias a un suministro de aire adicional, permite quemar también los gases de combustión. Esto es beneficioso para el rendimiento, la seguridad y el medio ambiente. También redunda en una combustión más completa, reduciendo considerablemente las cenizas residuales.

CAPACIDAD

Elija su aparato en función del espacio que desea calentar. Logrará el mejor resultado dejando que su aparato funcione constantemente a su potencia nominal. Si su aparato es demasiado grande, tendrá que trabajar a menudo en un régimen de combustión demasiado bajo. El resultado será una combustión incompleta, nada bueno para su chimenea (mayor riesgo de incendio en el conducto de la chimenea debido al depósito de hollín) ni para el medio ambiente (emisión de gases de combustión no quemados a la atmósfera).

¿INDEPENDIENTE O EMPOTRADO?

Un hogar se empotra en la pared. Al hacerlo lo único visible será el cristal frontal. Tiene opción entre un hogar empotrable o un insertable. Los hogares empotrables van completamente encastrados dentro de la chimenea y no pueden ser retirados posteriormente sin obras. Los insertables (también denominados casetes o inserts) se introducen en el hueco de la chimenea gracias a su forma compacta y su parte superior plana. Esto quiere decir que el marco del aparato remata dicho hueco. Del mismo modo, estos aparatos pueden ser retirados posteriormente de la chimenea de manera sencilla y sin grandes obras.

Una estufa se coloca de manera independiente (en la mayoría de los casos contra una pared). Una estufa puede ser considerada como un mueble más de la vivienda. Con una estufa disfrutará aún más del calor radiante en torno al aparato y si dispone de una conexión superior, el calor radiante extra del tubo optimizará la recuperación de calor.
El rendimiento de las estufas es el mismo que el de los hogares y insertables.

TIPOS DE COMBUSTIBLE

En nuestra gama puede elegir entre diferentes combustibles: leña, gas, carbón o multicombustible (= leña, carbón y briquetas de lignito).

COMBUSTIBLES SÓLIDOS:

Los combustibles sólidos entre los que puede elegir son: leña, carbón y briquetas de lignito. La leña y el carbón tienen una combustión totalmente diferente.

EL CARBÓN debe tener buena incandescencia. Al comprar carbón debe fijarse en el contenido en cenizas. Este no podrá ser superior al 5%.

LA LEÑA, sin embargo, se consume por completo y el calor de combustión que desprende es mayor, creando un ambiente más agradable. La madera para chimeneas ha de estar completamente seca para ser buena leña. El grado de humedad no podrá ser superior al 15%. De lo contrario, la leña quemará a una temperatura demasiado baja lo que hará descender considerablemente el rendimiento, además de permitir la emisión de gases nocivos al medio ambiente. Una temperatura demasiado baja podrá, además, causar el depósito de hollín en el conducto de humos.

LAS BRIQUETAS DE LIGNITO son cómodas, tienen una combustión lenta y debido a su efecto incandescente, la estufa conservará su calor durante mucho tiempo.

GAS:

Las estufas a gas resultan muy cómodas en el uso: son fáciles de encender, de apagar y de programar. Es cierto que la visión de la llama no es igual que la de un fuego de leña. Puede elegir entre una combustión abierta o estanca. En la combustión estanca, el aire fresco se suministra a través de un conducto de doble pared.

¡SUGERENCIA!
Para que la leña sea buena debe haber estado secando durante unos tres años. La madera seca como media 1 cm al año; por ello, el hecho de partirla lo más pequeña posible beneficia al proceso de secado. La madera pintada e impregnada así como los residuos de la madera no deben usarse en un hogar o una estufa y pueden provocar emisiones nocivas para la salud durante la combustión. Además, correrá el riesgo de que su seguro se niegue a indemnizarle los daños sufridos en un incendio que fue provocado en parte por la quema de madera tratada.

LEÑA

GAS

CARBÓN

BRIQUETAS

ESMALTE

En Dovre las versiones básicas, en hierro fundido, de nuestras estufas están pintadas en negro. Pero de los modelos señalados, también existe una versión esmaltada. Así, su estufa no solamente se convertirá en fuente de calefacción sino también en un elemento decorativo perfectamente adaptado a su decoración interior. El esmaltado se lleva a cabo mediante un sistema de doble capa, desarrollado siguiendo las técnicas más recientes y modernas que garantizan un acabado de primerísima calidad. Podrá elegir de entre una gama única de colores brillantes, para que su estufa se integre a la perfección en su decoración interior. La superficie esmaltada es también fácil de limpiar, permitiendo que su estufa siga como nueva durante muchos años.

Los colores del esmalte son

- E6: marrón mayólica
- E8: crema
- E9: verde oliva (únicamente para la serie Vintage)
- E10: negro brillante
- E12: blanco nieve (únicamente para las series Bold, Sense y Vintage)
- E14: gris claro (únicamente para las series Bold, Sense y Vintage)

MARRÓN MAYÓLICA

E6

CREMA

E8

VERDE OLIVA

E9

E10

NEGRO BRILLANTE

E12

BLANCO NIEVE

E14

GRIS CLARO

LA TÉCNICA DE LA POSTCOMBUSTIÓN

COMBUSTIÓN SECUNDARIA: ELEVADO RENDIMIENTO Y MEDIO AMBIENTE MÁS LIMPIO
La última generación de estufas de Dovre cuenta con un sistema de doble combustión único. Se deja entrar aire secundario en la estufa por la parte posterior. Este aire se calienta primero y, a continuación, es dirigido hacia la cámara de combustión. De este modo se genera una combustión secundaria que hace que los gases de combustión residuales y no totalmente consumidos vuelvan a prender. Resultado: un mayor rendimiento calorífico y una combustión más limpia y ecológica.

SUMINISTRO DIRECTO DE AIRE FRESCO: “TOMA DE AIRE EXTERIOR”

¿Sabía que su estufa u hogar puede tomar el aire directamente desde el exterior? De este modo se deja de sustraer oxígeno o aire ambiental de la estancia. La mejor opción para viviendas pasivas o de bajo consumo energético.

¿AIRE DEL EXTERIOR O AIRE PROCEDENTE DE OTRA HABITACIÓN?
Puede elegir de dónde quiere que proceda el aire fresco: directamente desde el exterior, pero también de una habitación colindante, un sótano o un cuarto trastero.

COMBUSTIÓN LIMPIA Y SEGURA
Con este suministro de aire externo, el aire necesario se suministra continuamente desde el exterior, evitando así alteraciones en el delicado equilibrio de la aireación y la ventilación. El aire de combustión externo pasa directamente a la cámara de combustión tras su calentamiento, resultando en una combustión limpia y segura.

¡AIRE SANO EN EL INTERIOR Y UN CALOR AGRADABLE!
¡Con un suministro de aire externo, tendrá garantizado un aire limpio y sano en el interior, a la vez que disfrutará de un calor agradable!

PRODUCTOS DOVRE CON SUMINISTRO DE AIRE EXTERIOR
Una gran parte de nuestra gama ya se suministra con una conexión para el suministro de aire exterior (diámetro de 100 mm). Encontrará dichos productos en un resumen al final de este catálogo bajo “especificaciones técnicas”

AIRWASH: PARA QUE EL CRISTAL ESTÉ LIMPIO DURANTE MÁS TIEMPO

Sistema de aireación del cristal, tipo airwash, para una visión limpia de las llamas
El sistema de aireación del cristal, tipo airwash, de Dovre usa un espóiler para que el aire de la combustión secundaria circule primero delante del cristal. De este modo, los gases de combustión no quemados y la condensación se mantienen alejados del cristal, dejándolo limpio durante más tiempo.

5 + 5 = 10 AÑOS DE GARANTÍA

Dovre aspira a ofrecer una inmejorable calidad. Gracias a la combinación de profesionalidad, el uso de materiales y piezas de primera calidad así como un control de calidad muy estricto, Dovre puede ofrecer 5 años de garantía en la parte de hierro fundido*. El período de garantía para el acabado de hierro fundido y esmaltado de la chimenea se prorrogará con otros 5 años si cumplimenta en nuestra web el certificado de garantía en los 3 meses siguientes a su compra.
(*) a excepción de las piezas de desgaste que entran directamente en contacto con el fuego como el cristal, las parrillas de fuego, las placas interiores, etc.

¡LA DIFERENCIA ESTÁ EN SU DISTRIBUIDOR DOVRE!

¡Dovre trabaja con una red de distribuidores profesionales que conocen su oficio a fondo!
Si compra su estufa u hogar a un distribuidor Dovre, sabrá con certeza que no tendrá que preocuparse de nada. No solamente estará comprando un aparato de una calidad excelente, sino que también sabrá que va a poder contar con un asesoramiento experto y un servicio sobresaliente. Además, su distribuidor está siempre al tanto de las últimas novedades en materia de energía y calefacción, le ofrecerá un amplio surtido y le asistirá de manera profesional en su elección. Por supuesto, podrá contar también con una instalación rápida y profesional.

Pase a verle con sus preguntas o visite su exposición. ¡Seguro que hay un distribuidor Dovre en su zona!

En www.dovre.es encontrará una relación de distribuidores.

10 MOTIVOS PARA ELEGIR DOVRE

1. De calidad y sólido: hierro fundido macizo
2. Diseño atractivo para cualquier hogar
3. Amplio surtido
4. Alta rentabilidad.
5. Desarrollo y producción propios
6. Amplia garantía (¡hasta 10 años!)
7. Fiable
8. Profesionalidad: 80 años de experiencia
9. Ecológico
10. Calor auténtico con llamas verdaderas

DIXIE DANSERCOER
POLAR CIRCLES

Un fenómeno en Bélgica, Dixie Dansercoer es un explorador polar mundialmente reconocido como una referencia en su campo. Gracias a sus misiones, sabe muy bien que el uso sostenible de nuestros escasos recursos energéticos y la preservación del equilibrio ecológico de nuestro planeta son de una importancia fundamental. Para él, cada exploración que hace con sus compañeros es “una fuente de ideas y de conceptos innovadores”.

Dixie es símbolo de la pasión y de la autenticidad que también representa Dovre. Como él, no paramos de buscar conceptos innovadores y soluciones cada vez más ecológicas para nuestros productos.

Cuando Dixie vuelve del frío y duro Norte, lo primero que hace, es encender su estufa de Dovre y disfrutar del fuego intenso que llena su hogar de un verdadero calor.

Encontrará más información acerca de Dixie Dansercoer y Polar Circles en www.polarcircles.com y www.polarexperience.com

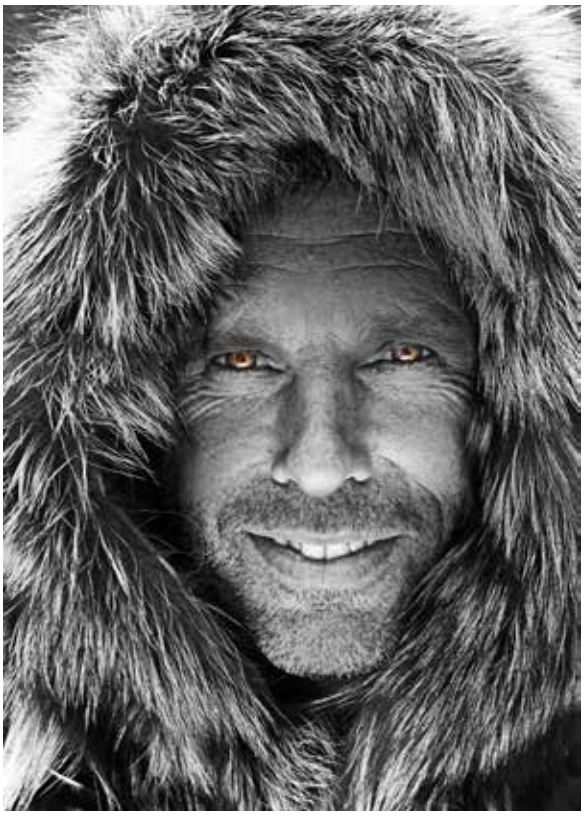

"¡El calor de Dovre... La pareja ideal del frío Norte!"

Dixie Dansercoer, Explorador Polar

Lista de precios & Especificaciones técnicas

Nombre del producto	€ IVA excl.	€ 21% IVA	Dimensiones LxAxP (mm)	Peso (kg)	Leña	Briquetas de lignito	Carbón	Gas	Largo de los troncos (cm)	Diámetro de conexión (mm)	Temp. media de los gases de combustión (°C)	Presión mín. (Pa)	Flujo de volumen de los gases de combustión (g/s)	Conexión lateral, superior o trasera L/S/T	Cenicero
					Combustible					Chimenea/salida de humo					

VISTA

VISTA900	**1.884,30**	**2.280,00**	880x450x400	125	●	-	-	-	60	200	329	12	10,4	S	●
VISTA900C	**2.128,10**	**2.575,00**	920x1010-1050x415	145	●	-	-	-	60	200	329	12	10,4	S	●
VISTA800	**1.756,20**	**2.125,00**	780x450x400	115	●	-	-	-	60	200	258	12	9,2	S	●
VISTA800C	**1.983,47**	**2.400,00**	820x1010-1050x415	135	●	-	-	-	60	200	258	12	9,2	S	●
VISTA700	**1.495,87**	**1.810,00**	680x400x400	105	●	-	-	-	50	150	315	12	6,8	S	●
VISTA700C	**1.690,08**	**2.045,00**	720x1010-1050x415	125	●	-	-	-	50	150	315	12	6,8	S	●
VISTA600	**1.380,17**	**1.670,00**	580x400x400	95	●	-	-	-	40	150	287	12	7,7	S	●
VISTA600C	**1.561,98**	**1.890,00**	620x1010-1050x415	115	●	-	-	-	40	150	287	12	7,7	S	●

Opciones VISTA	0%	21%	**Descripción**
01.91910.000	**293,39**	**355,00**	**Láminas de hierro fundido VISTA900 y VISTA900C**
01.91911.000	**276,86**	**335,00**	**Láminas de hierro fundido VISTA800 y VISTA800C**
01.91912.000	**252,07**	**305,00**	**Láminas de hierro fundido VISTA700 y VISTA700C**
01.91913.000	**227,27**	**275,00**	**Láminas de hierro fundido VISTA600 y VISTA600C**
01.91724.000	**90,91**	**110,00**	**Zócalo (únicamente disponible para las versiones "C")**
01.91679.000	**precio a petición**		**Juego de patas regulables (únicamente disponible para las versiones "C")**
VSET VISTA	**504,13**	**610,00**	**Ventilador (únicamente disponible para las versiones "C")**
01.91675.000	**35,12**	**42,50**	**Placa de protección térmica VISTA 600**
01.91676.000	**35,12**	**42,50**	**Placa de protección térmica VISTA 700**
01.91677.000	**35,12**	**42,50**	**Placa de protección térmica VISTA 800**
01.91678.000	**35,12**	**42,50**	**Placa de protección térmicaVISTA 900**

ZEN

ZEN100	**1.301,65**	**1.575,00**	580x765x340	115	●	-	-	-	30	150	247	12	5,1	S	-
ZEN102	**1.628,10**	**1.970,00**	580x765x340	100	●	-	-	-	30	150	247	12	5,1	S	-

Opciones ZEN	0%	21%	**Descripción**
01.91660.000	**66,12**	**80,00**	**Juego de patas extensibles y anclaje de pared**
K.ZEN/D	**123,97**	**150,00**	**Marco profundo de 50 mm con maneta adaptada**
01.91672.000	**760,33**	**920,00**	**Kit opcional de material Promat: kit de automontaje**

Leyenda: ● Incluye o Opcional - No es aplicable

HOGARES

	Potencia nominal (kW)	Potencia mínima (kW)	Potencia máxima (kW)	Capacidad (m^3)	Eficiencia (%)	Emisiones de CO % (13% O_2)	Partículas de polvo (mg/Nm^3)	Número máx. de conexiones	Diámetro salida de aire (mm)	Turbina	Caudal del turbina (m3/h)	Conexión eléctrica (V)	Turbina regulable	Distancia respecto a objetos inflamables: delante (mm)	Combustión secundaria	Conexión aire de combustión externo	Nombre del producto
	Basado en combustible LEÑA							Aire de convección		Turbina							
	14,0	4,7	16,0	280	80	0,09	39	-	-	-	-	-	-	800	●	●	VISTA900
	14,0	4,7	16,0	280	80	0,09	39	4	125	O	400	230	●	800	●	●	VISTA900C
	12,0	4,0	14,0	240	82.5	0,09	28	-	-	-	-	-	-	800	●	●	VISTA800
	12,0	4,0	14,0	240	82.5	0,09	28	4	125	O	400	230	●	800	●	●	VISTA800C
	10,0	3,3	12,0	200	83	0,10	24	-	-	-	-	-	-	800	●	●	VISTA700
	10,0	3,3	12,0	200	83	0,10	24	4	125	O	400	230	●	800	●	●	VISTA700C
	8,0	2,7	10,0	160	80	0,08	13	-	-	-	-	-	-	800	●	●	VISTA600
	8,0	2,7	10,0	160	80	0,08	13	4	125	O	400	230	●	800	●	●	VISTA600C

	4,8	1,9	5,9	95	80,1	0,09	29,3	-	-	-	-	-	-	800	●	●	ZEN100
	4,8	1,9	5,9	95	80,1	0,09	29,3	-	-	-	-	-	-	800	●	●	ZEN102

Lista de precios & Especificaciones técnicas

2175 & 2176

Nombre del producto	€ IVA excl.	€ 21% IVA	Dimensiones LxAxP (mm)	Peso (kg)	Combustible: Leña	Combustible: Briquetas de lignito	Combustible: Carbón	Combustible: Gas	Largo de los troncos (cm)	Chimenea/salida de humo: Diámetro de conexión (mm)	Chimenea/salida de humo: Temp. media de los gases de combustión (°C)	Chimenea/salida de humo: Presión mín. (Pa)	Chimenea/salida de humo: Flujo de volumen de los gases de combustión (g/s)	Chimenea/salida de humo: Conexión lateral, superior o trasera L/S/T	Cenicero
2175CBS3CP/B	**2.095,04**	**2.535,00**	670x1055-1115x500	180	●	-	-	-	50	150	345	12	10,1	S	-
2175CBS3/B	**1.888,43**	**2.285,00**	670x820x430	160	●	-	-	-	50	150	345	12	10,1	S/T/ 45°	-
2175CBSCP/B	**1.925,62**	**2.330,00**	670x1055-1115x500	175	●	-	-	-	50	150	345	12	10,1	S	-
2175CBS/B	**1.719,01**	**2.080,00**	670x820x430	150	●	-	-	-	50	150	345	12	10,1	S/T/ 45°	-
2176CBSCP/B	**2.033,06**	**2.460,00**	670x1055-1155x500	180	●	-	-	-	50	150	345	12	10,1	S	●
2176CBS/B	**1.826,45**	**2.210,00**	670x820x430	155	●	-	-	-	50	150	345	12	10,1	S/T/ 45°	●

Opciones 2175	0%	21%	**Descripción**
K75.21/4/B	**95,04**	**115,00**	**Marco-Tapajuntas 4 lados 2175CBS**
K75.21/MINI	**119,83**	**145,00**	**Marco FINO 2175CBS**
K75.21PLANOB	**148,76**	**180,00**	**Marco Decoración PLANO para 2175CBS**
OMB.2175CB/B	**90,91**	**110,00**	**Kit de transformación ESQUINA para 2175CBS3 (placa de fundición + 2 placas de vermiculita)**
03.77089.021	**30,58**	**37,00**	**Salva-Troncos**
GS75L/B	**30,58**	**37,00**	**Juego de piezas Cambio Sentido Apertura Puerta 2175CB**
VSET2180	**471,07**	**570,00**	**Grupo de ventilación para 2180CB-2170CB**

2180

2180CBSCP/B	**2.095,04**	**2.535,00**	800x1055-1155x525	215	●	-	-	-	60	200	326	12	13,6	S	●
2180CBS/B	**1.892,56**	**2.290,00**	800x805x473	182	●	-	-	-	60	200	326	12	13,6	S/T/ 45°	●
2180CBCCP/B	**2.012,40**	**2.435,00**	800x1055-1155x525	210	●	-	-	-	60	200	326	12	13,6	S	●
2180CBC/B	**1.809,92**	**2.190,00**	800x805x473	180	●	-	-	-	60	200	326	12	13,6	S	●
2180CBGDCP/B	**2.933,88**	**3.550,00**	900x1517-1577x550	260	●	-	-	-	60	200	326	12	13,6	S	●
2180CBGD/B	**2.735,54**	**3.310,00**	900x1304x500	230	●	-	-	-	60	200	326	12	13,6	S/T/ 45°	●

Opciones 2180	0%	21%	**Descripción**
K2180CB/3/B	**90,91**	**110,00**	**Marco-Tapajuntas 3 lados 2180CBS o 2180CBC**
K2180CB/OR/B	**28,93**	**35,00**	**Pieza inferior (4° lado) para K2180CBS/3 o K2180CBC/3**
K2180CB/MINI	**157,02**	**190,00**	**Marco FINO 2180CBS o 2180CBC**
K2180GD/4/B	**119,83**	**145,00**	**Marco-Tapajuntas 4 lados 2180CBGD**
K2180GD/MINI	**181,82**	**220,00**	**Marco FINO 2180CBGD**
K2180GD/4D/B	**128,10**	**155,00**	**Marco-Tapajuntas PROFUNDO 4 lados 2180CBGD**
K2180PLANO/B	**185,95**	**225,00**	**Marco Decoración PLANO para 2180CBGD**
VSET2180	**471,07**	**570,00**	**Grupo de ventilación para 2180CB-2170CB**

Leyenda: ● Incluye o Opcional - No es aplicable

HOGARES

	Potencia nominal (kW)	Potencia mínima (kW)	Potencia máxima (kW)	Capacidad (m^3)	Eficiencia (%)	Emisiones de CO % (13% O_2)	Partículas de polvo (mg/Nm^3)	Número máx. de conexiones	Diámetro salida de aire (mm)	Turbina	Caudal del turbina (m3/h)	Conexión eléctrica (V)	Turbina regulable	Distancia respecto a objetos inflamables: delante (mm)	Combustión secundaria	Conexión aire de combustión externo	Nombre del producto
	Basado en combustible LEÑA							Aire de convección		Turbina							
	10,0	3,3	12,0	200	75,9	0,06	19	4	125	O	400	230	●	800	●	●	2175CBS3CP/B
	10,0	3,3	12,0	200	75,9	0,06	19	-	-	-	-	-	-	800	●	●	2175CBS3/B
	10,0	3,3	12,0	200	75,9	0,06	19	4	125	O	400	230	●	800	●	●	2175CBSCP/B
	10,0	3,3	12,0	200	75,9	0,06	19	-	-	-	-	-	-	800	●	●	2175CBS/B
	10,0	3,3	12,0	200	75,9	0,06	19	4	125	O	400	230	●	800	●	●	2176CBSCP/B
	10,0	3,3	12,0	200	75,9	0,06	19	-	-	-	-	-	-	800	●	●	2176CBS/B

Opciones 2176	0%	21%	Descripción
K76CBS/MINI	119,83	145,00	Marco Fino 2176CBS
K76CBS/4/B	95,04	115,00	Marco-Tapajuntas 4 lados 2176CBS
K76CBSPLANOB	148,76	180,00	Marco Decoración PLANO para 2176CBS
03.77089.021	30,58	37,00	Salva-Troncos
GS76L/B	30,58	37,00	Juego de piezas Cambio Sentido Apertura Puerta 2176CB
VSET2180	471,07	570,00	Grupo de ventilación para 2180CB-2170CB

	15,0	5,0	17,0	300	76	0,1	20	10	125	O	400	230	●	800	●	●	2180CBSCP/B
	15,0	5,0	17,0	300	76	0,1	20	-	-	-	-	-	-	800	●	●	2180CBS/B
	15,0	5,0	17,0	300	76	0,1	20	10	125	O	400	230	●	800	●	●	2180CBCCP/B
	15,0	5,0	17,0	300	76	0,1	20	-	-	-	-	-	-	800	●	●	2180CBC/B
	15,0	5,0	17,0	300	76	0,1	20	10	125	O	400	230	●	800	●	●	2180CBGDCP/B
	15,0	5,0	17,0	300	76	0,1	20	-	-	-	-	-	-	800	●	●	2180CBGD/B

Lista de precios & Especificaciones técnicas

Nombre del producto	€ IVA excl.	€ 21% IVA	Dimensiones LxAxP (mm)	Peso (kg)	Leña	Briquetas de lignito	Carbón	Gas	Largo de los troncos (cm)	Diámetro de conexión (mm)	Temp. media de los gases de combustión (°C)	Presión mín. (Pa)	Flujo de volumen de los gases de combustión (g/s)	Conexión lateral, superior o trasera L/S/T	Cenicero
					Combustible					Chimenea/salida de humo					

VISTA 'I'

VISTA700I	**1.677,69**	**2.030,00**	690x490x440	90	●	-	-	-	50	150	-	12	-	S/T/ 45°	●
VISTA800I	**1.760,33**	**2.130,00**	790x590x440	105	●	-	-	-	60	180	-	12	-	S/T/ 45°	●

PHOENIX

PHOENIXI	**1.747,93**	**2.115,00**	725x622x463	90	●	-	-	-	30	150	330	12	8,7	S	-
PHOENIXII	**1.789,26**	**2.165,00**	725x670x474	95	●	-	-	-	30	150	330	12	8,7	S	-

Opciones PHOENIX	0%	21%	**Descripción**
02.52267.000	161,16	195,00	Placa de protección térmica y patas opcionales, ideales para construcción nueva
02.52272.000	100,00	121,00	Enrejados y patas optativos, ideales para renovación

2576

2576CBSC/B	**2.082,64**	**2.520,00**	670x600x500	160	●	-	-	-	50	150	345	12	10,1	S	●

Opciones 2576	0%	21%	**Descripción**
K76.25/MINI	119,83	145,00	Marco FINO 2576CBSC
K76.25/4-2/B	95,04	115,00	Marco-Tapajuntas 20mm 4 lados 2576CBSC
K76.25/4-4/B	107,44	130,00	Marco-Tapajuntas 40mm 4 lados 2576CBSC
K76.25PLANOB	148,76	180,00	Marco Decoración PLANO para 2576CBSC
03.77089.021	30,58	37,00	Salva-Troncos
GS76L/B	30,58	37,00	Juego de piezas Cambio Sentido Apertura Puerta 2576CB

SERIE 20
CONTEMPORÁNEO

2620SC/B	**1.619,83**	**1.960,00**	695x600x455	160	●	●	●	-	50	150	320	14	9,2	S	●
2320SC/B	**1.619,83**	**1.960,00**	695x540x455	175	●	●	●	-	50	150	340	14	7,7	S	●
2120SC/B	**1.619,83**	**1.960,00**	595x495x455	130	●	●	●	-	40	150	340	14	7,7	S	●

Opciones 20-serie	0%	21%	**Descripción**
IK20.25/3/B	70,25	85,00	2620SC/B y 2520S/B marco-Tapajuntas 3 lados negro (40mm)
IK20/OR/B	30,58	37,00	Pieza inferior (4° lado) 2620SC/B o 2520S/B (40mm)
IK20.23/3/B	70,25	85,00	2320SC/B y 2220S marco-Tapajuntas 3 lados negro (40mm)

Leyenda: ● Incluye o Opcional - No es aplicable

INSERTABLES

	Potencia nominal (kW)	Potencia mínima (kW)	Potencia máxima (kW)	Capacidad (m^3)	Eficiencia (%)	Emisiones de CO % (13% O_2)	Partículas de polvo (mg/Nm^3)	Número máx. de conexiones	Diámetro salida de aire (mm)	Turbina	Caudal del turbina (m3/h)	Conexión eléctrica (V)	Turbina regulable	Distancia respecto a objetos inflamables: delante (mm)	Combustión secundaria	Conexión aire de combustión externo	Nombre del producto
	Basado en combustible LEÑA							Aire de convección		Turbina							
	10,0	3,3	12,0	200	> 75	< 0.10	< 40	2	125	●	250	230	●	800	●	●	VISTA700I
	12,0	4,0	14,0	240	> 75	< 0.10	< 40	2	125	●	250	230	●	800	●	●	VISTA800I
	9,0	3,0	11,0	180	79,3	0,06	23	-	-	-	-	-	-	800	●	-	PHOENIXI
	9,0	3,0	11,0	180	79,3	0,06	23	-	-	-	-	-	-	800	●	-	PHOENIXII
	10,0	3,3	12,0	200	75,9	0,06	19	2	125	●	250	230	●	800	●	●	2576CBSC/B
	10,0	3,3	12,0	200	80	0,1	21	2	125	●	180	230	●	800	-	-	2620SC/B
	8,0	2,7	10,0	160	78,3	0,1	31	2	125	●	180	230	●	800	-	-	2320SC/B
	7,0	2,3	9,0	140	78,3	0,1	31	2	125	●	140	230	●	800	-	-	2120SC/B

Opciones 20-serie	0%	21%	Descripción
IK20/OR/B	30,58	37,00	Pieza inferior (4° lado) 2320SC/B o 2220S/B (40mm)
IK20.21/3/B	70,25	85,00	2120SC/B y 2020S/B marco-Tapajuntas 3 lados negro (40mm)
IK20.21/OR/B	30,58	37,00	Pieza inferior (4° lado) 2120SC/B o 2020S/B (40mm)
70.77101.000	66,12	80,00	Canasta carbón

Las especificaciones técnicas de este catálogo corresponden al 30 de junio de 2016.
Para los datos más recientes, consulte nuestra página web: www.dovre.es

Lista de precios & Especificaciones técnicas

SERIE 20

ROBUSTO

Nombre del producto	€ IVA excl.	€ 21% IVA	Dimensiones LxAxP (mm)	Peso (kg)	Combustible: Leña	Combustible: Briquetas de lignito	Combustible: Carbón	Combustible: Gas	Largo de los troncos (cm)	Chimenea/salida de humo: Diámetro de conexión (mm)	Chimenea/salida de humo: Temp. media de los gases de combustión (°C)	Chimenea/salida de humo: Presión mín. (Pa)	Chimenea/salida de humo: Flujo de volumen de los gases de combustión (g/s)	Chimenea/salida de humo: Conexión lateral, superior o trasera L/S/T	Cenicero
2520S	**1.520,66**	**1.840,00**	690x600x430	160	●	●	●	-	50	150	320	14	9,2	S	●
2220S	**1.520,66**	**1.840,00**	690x540x430	150	●	●	●	-	50	150	340	14	7,7	S	●
2020S	**1.520,66**	**1.840,00**	590x495x430	130	●	●	●	-	40	150	340	14	7,7	S	●

Opciones 20-serie	0%	21%	**Descripción**
IK20.25/3/B	**70,25**	**85,00**	**2620SC/B y 2520S/B marco-Tapajuntas 3 lados negro (40mm)**
IK20/OR/B	**30,58**	**37,00**	**Pieza inferior (4° lado) 2620SC/B o 2520S/B (40mm)**
IK20.23/3/B	**70,25**	**85,00**	**2320SC/B y 2220S marco-Tapajuntas 3 lados negro (40mm)**
IK20/OR/B	**30,58**	**37,00**	**Pieza inferior (4° lado) 2320SC/B o 2220S/B (40mm)**
IK20.21/3/B	**70,25**	**85,00**	**2120SC/B y 2020S/B marco-Tapajuntas 3 lados negro (40mm)**
IK20.21/OR/B	**30,58**	**37,00**	**Pieza inferior (4° lado) 2120SC/B o 2020S/B (40mm)**
70.77101.000	**66,12**	**80,00**	**Canasta carbón**

Leyenda: ● Incluye o Opcional - No es aplicable

INSERTABLES

	Potencia nominal (kW)	Potencia mínima (kW)	Potencia máxima (kW)	Capacidad (m^3)	Eficiencia (%)	Emisiones de CO % (13% O_2)	Partículas de polvo (mg/Nm^3)	Número máx. de conexiones	Diámetro salida de aire (mm)	Turbina	Caudal del turbina (m3/h)	Conexión eléctrica (V)	Turbina regulable	Distancia respecto a objetos inflamables: delante (mm)	Combustión secundaria	Conexión aire de combustión externo	Nombre del producto
	Basado en combustible LEÑA							Aire de convección		Turbina							
	10,0	3,3	12,0	200	80	0,1	21	2	125	●	180	230	●	800	-	-	2520S
	8,0	2,7	10,0	160	78,3	0,1	31	2	125	●	180	230	●	800	-	-	2220S
	7,0	2,3	9,0	140	78,3	0,1	31	2	125	●	140	230	●	800	-	-	2020S

Lista de precios & Especificaciones técnicas

Nombre del producto	€ IVA excl.	€ 21% IVA	Dimensiones LxAxP (mm)	Peso (kg)	Leña	Briquetas de lignito	Carbón	Gas	Largo de los troncos (cm)	Diámetro de conexión (mm)	Altura de conexión (mm)	Temp. media de los gases de combustión (°C)	Presión mín. (Pa)	Flujo de volumen de los gases de combustión (g/s)	Conexión lateral, superior o trasera L/S/T
					Combustibile					Chimenea/salida de humo					

BOLD

BOLD300	**1.830,58**	**2.215,00**	490x1010x420	130	●	-	-	-	35	150	850	356	12	5,6	S/T
BOLD400	**1.995,87**	**2.415,00**	490x1130x415	145	●	-	-	-	35	150	985	356	12	5,6	S/T

Opciones BOLD	0%	21%	**Descripción**
01.91673.021	**95,04**	**115,00**	**Placa de protección térmica BOLD300 y 400**

SENSE

SENSE403	**1.925,62**	**2.330,00**	555x1160x440	175	●	-	-	-	40	150	1025	352	12	7,3	S/T
SENSE400	**1.842,98**	**2.230,00**	555x1160x440	180	●	-	-	-	40	150	1025	352	12	7,3	S/T
SENSE303	**1.698,35**	**2.055,00**	555x1060x440	145	●	-	-	-	40	150	930	352	12	7,3	S/T
SENSE300	**1.619,83**	**1.960,00**	555x1060x440	150	●	-	-	-	40	150	930	352	12	7,3	S/T
SENSE203	**1.566,12**	**1.895,00**	470x980x360	125	●	-	-	-	33	150	870	351	12	5,1	S/T
SENSE200	**1.516,53**	**1.835,00**	470x980x360	125	●	-	-	-	33	150	870	351	12	5,1	S/T
SENSE103	**1.367,77**	**1.655,00**	470x900x360	105	●	-	-	-	33	150	790	351	12	5,1	S/T
SENSE100	**1.318,18**	**1.595,00**	470x900x360	105	●	-	-	-	33	150	790	351	12	5,1	S/T
SENSE113	**1.367,77**	**1.655,00**	470x720x360	100	●	-	-	-	33	150	610	351	12	5,1	S/T

Opciones SENSE	0%	21%	**Descripción**
HS-SENSE	**45,45**	**55,00**	**Placa de protección térmica SENSE 100-103-113**
01.91668.021	**53,72**	**65,00**	**Placa de protección térmica SENSE 300-303-400-403**

Precio versiones esmaltadas	0%	21%
SENSE113/E12	**1.619,83**	**1.960,00**
SENSE100/E8,E12,E14	**1.508,26**	**1.825,00**
SENSE100/E10	**1.677,69**	**2.030,00**

Precio versiones esmaltadas	0%	21%
SENSE103/E8,E12,E14	**1.619,83**	**1.960,00**
SENSE103/E10	**1.785,12**	**2.160,00**
SENSE200/E8,E12,E14	**1.710,74**	**2.070,00**

VINTAGE

VINTAGE50	**1.814,05**	**2.195,00**	690x690x445	155	●	-	-	-	50	150	545	328	12	6,4	S/T
VINTAGE35	**1.615,70**	**1.955,00**	505x685x445	125	●	-	-	-	35	150	545	328	12	4,9	S/T
VINTAGE30	**1.371,90**	**1.660,00**	370x680x445	95	●	-	-	-	30	150	545	328	12	4,2	S/T
VINTAGE50TB	**2.185,95**	**2.645,00**	720x805x445	175	●	-	-	-	50	150	660	328	12	6,4	S/T
VINTAGE35TB	**1.971,07**	**2.385,00**	535x800x445	140	●	-	-	-	35	150	660	328	12	4,9	S/T
VINTAGE30TB	**1.698,35**	**2.055,00**	400x800x445	110	●	-	-	-	30	150	660	328	12	4,2	S/T

Leyenda: ● Incluye o Opcional - No es aplicable

ESTUFAS

	Cenicero	Potencia nominal (kW)	Potencia mínima (kW)	Potencia máxima (kW)	Capacidad (m^3)	Eficiencia (%)	Emisiones de CO % (13% O_2)	Partículas de polvo (mg/Nm^3)	Detrás (mm)	Lado (mm)	Delante (mm)	Combustión secundaria	Conexión aire de combustión externo	Nombre del producto
		Basado en combustible LEÑA							Distancia respecto a objetos inflamables					
	●	7,0	2,3	9,0	140	80	0,1	33	300	250	800	●	●	BOLD300
	●	7,0	2,3	9,0	140	80	0,1	33	300	250	800	●	●	BOLD400

Precio versiones esmaltadas	0%	21%
BOLD300/E8,E12,E14	2.157,02	2.610,00
BOLD400/E8,E12,E14	2.264,46	2.740,00

	●	9,0	3,0	11,0	180	80	0,08	19	400	500	800	●	●	SENSE403
	●	9,0	3,0	11,0	180	80	0,08	19	400	500	800	●	●	SENSE400
	●	9,0	3,0	11,0	180	80	0,08	19	400	500	800	●	●	SENSE303
	●	9,0	3,0	11,0	180	80	0,08	19	400	500	800	●	●	SENSE300
	●	7,0	2,3	9,0	140	80	0,07	21	300	500	800	●	●	SENSE203
	●	7,0	2,3	9,0	140	80	0,07	21	300	500	800	●	●	SENSE200
	●	7,0	2,3	9,0	140	80	0,07	21	300	500	800	●	●	SENSE103
	●	7,0	2,3	9,0	140	80	0,07	21	300	500	800	●	●	SENSE100
	●	7,0	2,3	9,0	140	80	0,07	25	300	500	800	●	●	SENSE113

Precio versiones esmaltadas	0%	21%
SENSE200/E10	1.876,03	2.270,00
SENSE203/E8,E12,E14	1.818,18	2.200,00
SENSE203/E10	1.987,60	2.405,00
SENSE300/E8,E12,E14	1.880,17	2.275,00
SENSE300/E10	2.107,44	2.550,00
SENSE303/E8,E12,E14	2.012,40	2.435,00

Precio versiones esmaltadas	0%	21%
SENSE303/E10	2.239,67	2.710,00
SENSE400/E8,E12,E14	2.107,44	2.550,00
SENSE400/E10	2.334,71	2.825,00
SENSE403/E8,E12,E14	2.239,67	2.710,00
SENSE403/E10	2.466,94	2.985,00

	●	9,0	3,0	11,0	180	84,2	0,1	27	150	500	800	●	●	VINTAGE50
	●	7,0	2,3	9,0	140	83	0,05	16	100	500	800	●	●	VINTAGE35
	-	5,0	1,7	7,0	100	80,4	0,05	6	100	500	800	●	●	VINTAGE30
	●	9,0	3,0	11,0	180	84,2	0,1	27	150	500	800	●	●	VINTAGE50TB
	●	7,0	2,3	9,0	140	83	0,05	16	100	500	800	●	●	VINTAGE35TB
	-	5,0	1,7	7,0	100	80,4	0,05	6	100	500	800	●	●	VINTAGE30TB

Las especificaciones técnicas de este catálogo corresponden al 30 de junio de 2016.
Para los datos más recientes, consulte nuestra página web: www.dovre.es

Lista de precios & Especificaciones técnicas

Nombre del producto	€ IVA excl.	€ 21% IVA	Dimensiones LxAxP (mm)	Peso (kg)	Leña	Briquetas de lignito	Carbón	Gas	Largo de los troncos (cm)	Diámetro de conexión (mm)	Altura de conexión (mm)	Temp. media de los gases de combustión (°C)	Presión mín. (Pa)	Flujo de volumen de los gases de combustión (g/s)	Conexión lateral, superior o trasera L/S/T
					Combustibile					Chimenea/salida de humo					
VINTAGE50WB	**2.326,45**	**2.815,00**	690x880x445	185	●	-	-	-	50	150	735	328	12	6,4	S/T
VINTAGE35WB	**2.057,85**	**2.490,00**	505x875x445	150	●	-	-	-	35	150	735	328	12	4,9	S/T
VINTAGE30WB	**1.768,60**	**2.140,00**	370x870x445	115	●	-	-	-	30	150	735	328	12	4,2	S/T
VINTAGE35CR	**2.082,64**	**2.520,00**	570x800x445	150	●	-	-	-	35	150	660	328	12	4,9	S/T
VINTAGE30CR	**1.793,39**	**2.170,00**	435x800x445	115	●	-	-	-	30	150	660	328	12	4,2	S/T

Precio versiones esmaltadas	0%	21%
VINTAGE50/ E8,E9,E12,E14	**2.165,29**	**2.620,00**
VINTAGE50/E10	**2.380,17**	**2.880,00**
VINTAGE35/ E8,E9,E12,E14	**1.938,02**	**2.345,00**
VINTAGE35/E10	**2.148,76**	**2.600,00**
VINTAGE30/ E8,E9,E12,E14	**1.669,42**	**2.020,00**
VINTAGE30/E10	**1.826,45**	**2.210,00**

Precio versiones esmaltadas	0%	21%
VINTAGE50TB/ E8,E9,E12,E14	**2.599,17**	**3.145,00**
VINTAGE50TB/E10	**2.855,37**	**3.455,00**
VINTAGE35TB/ E8,E9,E12,E14	**2.359,50**	**2.855,00**
VINTAGE35TB/E10	**2.615,70**	**3.165,00**
VINTAGE30TB/ E8,E9,E12,E14	**2.041,32**	**2.470,00**
VINTAGE30TB/E10	**2.243,80**	**2.715,00**

BOW

BOW	**1.524,79**	**1.845,00**	700x770x460	125	●	-	-	-	50	150	-	-	-	-	S
BOW/P	**1.619,83**	**1.960,00**	700x870x460	135	●	-	-	-	50	150	-	-	-	-	S
BOW/WB	**1.640,50**	**1.985,00**	700x865x460	140	●	-	-	-	50	150	-	-	-	-	S

TAI

TAI55M	**1.669,42**	**2.020,00**	715x800x465	190	●	●	●	-	55	150	665	407	12	8,2	T
TAI55WD	**1.524,79**	**1.845,00**	715x800x430	160	●	-	-	-	55	150	665	351	12	7,0	S/T
TAI45M	**1.520,66**	**1.840,00**	615x800x465	170	●	●	●	-	45	150	665	410	12	8,5	T
TAI45WD	**1.392,56**	**1.685,00**	615x800x430	140	●	-	-	-	45	150	665	299	12	7,7	S/T
TAI35WT	**1.024,79**	**1.240,00**	520x785x400	85	●	-	-	-	35	150	610	339	12	4,3	S/T

Opciones TAI	0%	21%	**Descripción**
KPTAI45	**150,41**	**182,00**	**Placa para cocinar pulida TAI45M**
SIERTAI45	**145,45**	**176,00**	**Tapa decorativa TAI45M**
KPTAI55	**160,33**	**194,00**	**Placa para cocinar pulida TAI55M**
SIERTAI55	**155,37**	**188,00**	**Tapa decorativa TAI55M**
01.91671.021	**80,17**	**97,00**	**Kit 'patas cortas'**

Leyenda: ● Incluye o Opcional - No es aplicable

ESTUFAS

Cenicero	Potencia nominal (kW)	Potencia mínima (kW)	Potencia máxima (kW)	Capacidad (m^3)	Eficiencia (%)	Emisiones de CO % (13% O_2)	Partículas de polvo (mg/Nm^3)	Detrás (mm)	Lado (mm)	Delante (mm)	Combustión secundaria	Conexión aire de combustión externo	Nombre del producto
	Basado en combustible LEÑA							Distancia respecto a objetos inflamables					
●	9,0	3,0	11,0	180	84,2	0,1	27	150	500	800	●	●	VINTAGE50WB
●	7,0	2,3	9,0	140	83	0,05	16	100	500	800	●	●	VINTAGE35WB
-	5,0	1,7	7,0	100	80,4	0,05	6	100	500	800	●	●	VINTAGE30WB
●	7,0	2,3	9,0	140	83	0,05	16	100	500	800	●	●	VINTAGE35CR
-	5,0	1,7	7,0	100	80,4	0,05	6	100	500	800	●	●	VINTAGE30CR

Precio versiones esmaltadas	0%	21%
VINTAGE50WB/ E8,E9,E12,E14	2.760,33	3.340,00
VINTAGE50WB/E10	3.012,40	3.645,00
VINTAGE35WB/ E8,E9,E12,E14	2.462,81	2.980,00
VINTAGE35WB/E10	2.714,88	3.285,00
VINTAGE30WB/ E8,E9,E12,E14	2.144,63	2.595,00

Precio versiones esmaltadas	0%	21%
VINTAGE30WB/E10	2.347,11	2.840,00
VINTAGE35CR/ E8,E9,E12,E14	2.475,21	2.995,00
VINTAGE35CR/E10	2.731,40	3.305,00
VINTAGE30CR/ E8,E9,E12,E14	2.161,16	2.615,00
VINTAGE30CR/E10	2.363,64	2.860,00

●	9,0	3,0	11,0	180	> 75	< 0.10	< 40		●	-	BOW
●	9,0	3,0	11,0	180	> 75	< 0.10	< 40		●	-	BOW/P
●	9,0	3,0	11,0	180	> 75	< 0.10	< 40		●	-	BOW/WB

●	11,0	3,7	13,0	220	75,3	0,09	5,1	350	450	800	●	-	TAI55M
●	11,0	3,7	13,0	220	80	0,07	29	300	400	800	●	-	TAI55WD
●	9,0	3,0	11,0	180	75,3	0,09	13	300	450	800	●	-	TAI45M
●	9,0	3,0	11,0	180	80	0,08	20	300	400	800	●	-	TAI45WD
-	6,5	3,3	8,5	130	81,4	0,07	18	400	400	800	●	-	TAI35WT

Las especificaciones técnicas de este catálogo corresponden al 30 de junio de 2016.
Para los datos más recientes, consulte nuestra página web: www.dovre.es

Lista de precios & Especificaciones técnicas

Nombre del producto	€ IVA excl.	€ 21% IVA	Dimensiones LxAxP (mm)	Peso (kg)	Leña	Briquetas de lignito	Carbón	Gas	Largo de los troncos (cm)	Diámetro de conexión (mm)	Altura de conexión (mm)	Temp. media de los gases de combustión (°C)	Presión mín. (Pa)	Flujo de volumen de los gases de combustión (g/s)	Conexión lateral, superior o trasera L/S/T
					Combustibile					Chimenea/salida de humo					

760

760CB	**1.690,08**	**2.045,00**	780x800x580	210	●	-	-	-	60	150	645	343	11	10,4	S/T
760GM	**1.921,49**	**2.325,00**	780x800x580	225	●	●	●	-	40	150	645	342	10	8,1	S/T

Opciones 760	**0%**	**21%**	**Descripción**
BUNK760	**128,10**	**155,00**	**Carbonera para 760GM**
KP760	**95,04**	**115,00**	**Placa para cocinar 760GM**
03.69179.021	**136,36**	**165,00**	**Tapa superior GM para poder colocar placa cocina en estufa CB**
03.69179.086	**276,86**	**335,00**	**Tapa superior GM para poder colocar placa cocina en estufa CB, esmaltada E6**
03.69179.087	**276,86**	**335,00**	**Tapa superior GM para poder colocar placa cocina en estufa CB, esmaltada E8**
03.69179.089	**301,65**	**365,00**	**Tapa superior GM para poder colocar placa cocina en estufa CB, esmaltada E10 (negro brillante)**
AIRKIT-K01	**86,78**	**105,00**	**Kit aire exterior para combustión**

640

640CB	**1.462,81**	**1.770,00**	650x760x550	190	●	-	-	-	50	150	605	322	12	8,7	S/T
640GM	**1.623,97**	**1.965,00**	650x760x550	190	●	●	●	-	40	150	605	345	12	7,2	S/T

Opciones 640	**0%**	**21%**	**Descripción**
BUNK640	**107,44**	**130,00**	**Carbonera para 640GM**
AIRKIT-K01	**86,78**	**105,00**	**Kit aire exterior para combustión**

BRUT

BRUT	**1.012,40**	**1.225,00**	460x825x395	105	●	-	-	-	35	150	-	302	12	6,1	S

Opciones BRUT	**0%**	**21%**	**Descripción**
01.91684.021	**precio a petición**		**Patas altas**

ASTRO4

ASTRO4CB/WB	**2.070,25**	**2.505,00**	475x1140x420	170	●	-	-	-	25	150	985	367	12	7,5	S/T
ASTRO4MF/WB	**2.103,31**	**2.545,00**	475x1140x420	170	●	●	●	-	25	150	985	367	11	7,4	S/T
ASTRO4CB/P	**2.045,45**	**2.475,00**	475x1140x430	155	●	-	-	-	25	150	985	367	12	7,5	S/T
ASTRO4MF/P	**2.078,51**	**2.515,00**	475x1140x430	155	●	●	●	-	25	150	985	367	11	7,4	S/T

Leyenda: ● Incluye o Opcional - No es aplicable

ESTUFAS

	Cenicero	Potencia nominal (kW)	Potencia mínima (kW)	Potencia máxima (kW)	Capacidad (m^3)	Eficiencia (%)	Emisiones de CO % (13% O_2)	Partículas de polvo (mg/Nm^3)	Detrás (mm)	Lado (mm)	Delante (mm)	Combustión secundaria	Conexión aire de combustión externo	Nombre del producto
		Basado en combustible LEÑA							Distancia respecto a objetos inflamables					
	●	11,0	3,7	13,0	220	78	0,09	15	200	500	800	●	O	760CB
	●	11,0	3,7	13,0	220	82,8	0,06	25	200	500	800	●	O	760GM

Precio versiones esmaltadas	0%	21%
760CB/E6,E8	2.334,71	2.825,00
760CB/E10	2.537,19	3.070,00
760GM/E6,E8	2.582,64	3.125,00
760GM/E10	2.768,60	3.350,00

	●	9,0	3,0	11,0	180	75,2	0,1	19	200	500	800	●	O	640CB
	●	9,0	3,0	11,0	180	77,5	0,08	10	200	500	800	●	O	640GM

Precio versiones esmaltadas	0%	21%
640CB/E6,E8	2.037,19	2.465,00
640CB/E10	2.231,40	2.700,00

Precio versiones esmaltadas	0%	21%
640GM/E6,E8	2.194,21	2.655,00
640GM/E10	2.396,69	2.900,00

	●	6,5	4,5	8,5	130	78	0,04	18	400	400	800	●	-	BRUT

Precio versiones esmaltadas	0%	21%
BRUT/E12	1.111,57	1.345,00

	●	8,0	2,5	10,0	160	76,4	0,09	24	100	500	800	●	●	ASTRO4CB/WB
	●	8,0	2,5	10,0	160	76,7	0,09	18	100	500	800	●	●	ASTRO4MF/WB
	●	8,0	2,5	10,0	160	76,4	0,09	24	100	500	800	●	●	ASTRO4CB/P
	●	8,0	2,5	10,0	160	76,7	0,09	18	100	500	800	●	●	ASTRO4MF/P

Las especificaciones técnicas de este catálogo corresponden al 30 de junio de 2016.
Para los datos más recientes, consulte nuestra página web: www.dovre.es

Lista de precios & Especificaciones técnicas

Nombre del producto	€ IVA excl.	€ 21% IVA	Dimensiones LxAxP (mm)	Peso (kg)	Leña	Briquetas de lignito	Carbón	Gas	Largo de los troncos (cm)	Diámetro de conexión (mm)	Altura de conexión (mm)	Temp. media de los gases de combustión (°C)	Presión mín. (Pa)	Flujo de volumen de los gases de combustión (g/s)	Conexión lateral, superior o trasera L/S/T
					Combustibile					Chimenea/salida de humo					

Opciones ASTRO4	0%	21%	Descripción
FPG4.1	115,70	140,00	Placa de suelo de vidrio redondo Astro 4 (AxP: 610 x 383 mm)
FPS4.1	95,04	115,00	Placa de suelo de chapa redonda Astro 4 (AxP: 610 x 383 mm)
HSF4.1/B	78,51	95,00	Placa de protección térmica

ASTRO3

ASTRO3CB/WB	2.202,48	2.665,00	515x1140x420	160	●	-	-	-	25	150	985	367	12	7,5	S/T
ASTRO3CB/P	2.177,69	2.635,00	515x1140x420	145	●	-	-	-	25	150	985	367	12	7,5	S/T

Opciones ASTRO3	0%	21%	Descripción
FPG3.1	115,70	140,00	Placa de suelo de vidrio redondo Astro 3 (AxP: 572 x 443 mm)
FPS3.1	95,04	115,00	Placa de suelo de chapa redonda Astro 3 (AxP: 572 x 447 mm)
FPG3.2	115,70	140,00	Placa de suelo de vidrio cuadrado Astro 3 (AxP: 514 x 441 mm)
FPS3.2	95,04	115,00	Placa de suelo de chapa cuadrada Astro 3 (AxP: 514 x 457 mm)
HSF3.2/B	119,83	145,00	Placa fija de protección térmica
HSW3.1	202,48	245,00	Placa con alas de protección térmica

ASTRO2

ASTRO2/L	1.309,92	1.585,00	520x890x450	139	●	-	-	-	30	150	730	280	12	7,1	S/T
ASTRO2/WB	1.466,94	1.775,00	545x1050x450	158	●	-	-	-	30	150	890	280	12	7,1	S/T
ASTRO2/P	1.466,94	1.775,00	520x1120x450	157	●	-	-	-	30	150	960	280	12	7,1	S/T

2575/3SEC

2575/3SEC	3.041,32	3.680,00	700x2400-2700x490	234	●	-	-	-	50	150	1120	345	12	10,1	S

750

750GH	1.636,36	1.980,00	700x705x490	175	●	-	-	-	50	150	595	343	12	7,5	S/T
750GM	1.764,46	2.135,00	700x705x490	175	●	●	●	-	50	150	595	340	12	7,5	S/T

Leyenda: ● Incluye o Opcional - No es aplicable

ESTUFAS

	Cenicero	Potencia nominal (kW)	Potencia mínima (kW)	Potencia máxima (kW)	Capacidad (m^3)	Eficiencia (%)	Emisiones de CO % (13% O_2)	Partículas de polvo (mg/Nm^3)	Detrás (mm)	Lado (mm)	Delante (mm)	Combustión secundaria	Conexión aire de combustión externo	Nombre del producto
		Basado en combustible LEÑA							Distancia respecto a objetos inflamables					
	●	8,0	2,5	10,0	160	76,4	0,09	24	100	500	800	●	●	ASTRO3CB/WB
	●	8,0	2,5	10,0	160	76,4	0,09	24	100	500	800	●	●	ASTRO3CB/P
	●	7,0	2,3	9,0	140	79,4	0,07	31	200	200	800	●	●	ASTRO2/L
	●	7,0	2,3	9,0	140	79,4	0,07	31	200	200	800	●	●	ASTRO2/WB
	●	7,0	2,3	9,0	140	79,4	0,07	31	200	200	800	●	●	ASTRO2/P
	-	10,0	3,3	12,0	200	75,9	0,06	19	10	500	800	●	●	2575/3SEC
	●	9,0	3,0	11,0	180	75	0,1	-	200	400	800	●	-	750GH
	●	9,0	3,0	11,0	180	78,2	0,13	-	200	400	800	-	-	750GM

Las especificaciones técnicas de este catálogo corresponden al 30 de junio de 2016.
Para los datos más recientes, consulte nuestra página web: www.dovre.es

Lista de precios & Especificaciones técnicas

Nombre del producto	€ IVA excl.	€ 21% IVA	Dimensiones LxAxP (mm)	Peso (kg)	Leña	Briquetas de lignito	Carbón	Gas	Largo de los troncos (cm)	Diámetro de conexión (mm)	Altura de conexión (mm)	Temp. media de los gases de combustión (°C)	Presión mín. (Pa)	Flujo de volumen de los gases de combustión (g/s)	Conexión lateral, superior o trasera L/S/T
					Combustibile					Chimenea/salida de humo					
250															
250CBN	929,75	1.125,00	455x645x405	80	●	●	-	-	30	125	495	295	12	6,4	S/T
250CB	909,09	1.100,00	455x645x405	80	●	●	-	-	30	125	495	295	12	6,4	S/T
250	892,56	1.080,00	455x645x405	80	●	●	●	-	30	125	495	316	10	6,2	S/T
425															
425CB	1.185,95	1.435,00	550x765/845x445	115	●	●	-	-	40	150	640-720	415	13	5,6	S/T
425GM	1.301,65	1.575,00	550x765/845x445	110	●	●	●	-	40	150	640-720	341	12	9,2	S/T

Precio versiones esmaltadas	0%	21%
425CB/E6,E8	1.570,25	1.900,00
425CB/E10	1.723,14	2.085,00
425GM/E6,E8	1.685,95	2.040,00
425GM)/E10	1.834,71	2.220,00

310GX **300CBS** **100CBS** **600**															
310GX	1.260,33	1.525,00	805x710x435	130	●	●	●	-	60	150	610	330	12	7,3	S/T
300CB	1.181,82	1.430,00	810x730x365	115	●	-	-	-	60	125	630	384	12	5,8	L/S/T
100CBS	644,63	780,00	515x620x340	60	●	-	-	-	35	125	520	319	12	6,0	L/S/T
600	756,20	915,00	595x680x340	80	●	-	-	-	40	125	590	320	12	8,2	L/S/T

Opciones	0%	21%	Descripción
200	276,86	335,00	Recuperador de calor para 100CBS/400 - 20m^3 - Ø 125mm
400	454,55	550,00	Recuperador de calor para 300CBS/310GX - 30m^3 - Ø 125mm
100-78	13,22	16,00	Tapa con collarín para salida de humos superior 100CBS
02.23486.021	57,85	70,00	Tapa con collarín para salida de humos superior 310GX
300-78	21,49	26,00	Tapa con collarín para salida de humos superior 300CBS
600-78	13,22	16,00	Tapa con collarín para salida de humos superior 600

Leyenda: ● Incluye o Opcional - No es aplicable

ESTUFAS

	Cenicero	Potencia nominal (kW)	Potencia mínima (kW)	Potencia máxima (kW)	Capacidad (m^3)	Eficiencia (%)	Emisiones de CO % (13% O_2)	Partículas de polvo (mg/Nm^3)	Detrás (mm)	Lado (mm)	Delante (mm)	Combustión secundaria	Conexión aire de combustión externo	Nombre del producto
		Basado en combustible LEÑA							Distancia respecto a objetos inflamables					
	●	6,0	2,0	8,0	120	83	0,1	36	400	400	800	●	-	250CBN
	●	6,0	2,0	8,0	120	83	0,1	36	200	200	800	●	-	250CB
	●	6,0	2,0	8,0	120	81,7	0,1	18	200	400	800	●	-	250
	●	8,0	2,7	10,0	160	78,8	0,09	36	200	400	800	●	-	425CB
	●	8,0	2,7	10,0	160	80,1	0,09	28	200	400	800	-	-	425GM
	●	8,0	2,7	10,0	160	78,5	0,08	32	400	400	800	-	-	310GX
	-	6,0	2,0	8,0	120	80	0,09	33	400	400	800	●	-	300CB
	-	5,0	1,5	7,0	100	76	0,09	37	400	500	800	●	-	100CBS
	-	6,0	2,0	8,0	120	80	0,09	33	400	400	800	-	-	600

Las especificaciones técnicas de este catálogo corresponden al 30 de junio de 2016.
Para los datos más recientes, consulte nuestra página web: www.dovre.es

Lista de precios & Especificaciones técnicas

Nombre del producto	€ IVA excl.	€ 21% IVA	Dimensiones LxAxP (mm)	Peso (kg)	Leña	Briquetas de lignito	Carbón	Gas	Largo de los troncos (cm)	Diámetro de conexión (mm)	Altura de conexión (mm)	Temp. media de los gases de combustión (°C)	Presión mín. (Pa)	Flujo de volumen de los gases de combustión (g/s)	Conexión lateral, superior o trasera L/S/T
					Combustibile					Chimenea/salida de humo					
525															
525CB	**1.169,42**	**1.415,00**	525x750x475	120	●	-	-	-	40	150	625	353	12	5,4	S/T
325															
325CB	**1.095,04**	**1.325,00**	465x655x490	100	●	-	-	-	30	125	530	346	12	4,1	S/T
360															
360CB3	**1.318,18**	**1.595,00**	540x768x475	128	●	-	-	-	40	125	658	438	10	8,2	L/S/T
360CB	**1.318,18**	**1.595,00**	540x715-775x475	130	●	-	-	-	40	125	600-660	438	10	8,2	L/S/T
350															
350CB3	**1.173,55**	**1.420,00**	430x768x475	110	●	-	-	-	30	125	658	442	12	6,6	L/S/T
350CB	**1.173,55**	**1.420,00**	430x715-775x475	95	●	-	-	-	30	125	600-660	442	12	6,6	L/S/T

Leyenda: ● Incluye o Opcional - No es aplicable

ESTUFAS

	Cenicero	Potencia nominal (kW)	Potencia mínima (kW)	Potencia máxima (kW)	Capacidad (m^3)	Eficiencia (%)	Emisiones de CO % (13% O_2)	Partículas de polvo (mg/Nm^3)	Detrás (mm)	Lado (mm)	Delante (mm)	Combustión secundaria	Conexión aire de combustión externo	Nombre del producto
		Basado en combustible LEÑA							Distancia respecto a objetos inflamables					
	●	8,0	2,7	10,0	160	80	0,09	21	200	350	800	●	●	525CB
	-	6,0	2,0	8,0	120	81	0,09	13	150	400	800	●	●	325CB
	●	7,0	2,3	9,0	140	75	0,09	39	200	800	800	●	-	360CB3
	●	7,0	2,3	9,0	140	75	0,09	39	200	400	800	●	-	360CB
	●	6,0	2,0	8,0	120	77	0,1	10	200	800	800	●	-	350CB3
	●	6,0	2,0	8,0	120	77	0,1	10	200	400	800	●	-	350CB

Las especificaciones técnicas de este catálogo corresponden al 30 de junio de 2016.
Para los datos más recientes, consulte nuestra página web: www.dovre.es

Lista de precios & Especificaciones técnicas

Nombre del producto	€ IVA excl.	€ 21% IVA	Dimensiones LxAxP (mm)	Peso (kg)	Leña	Briquetas de lignito	Carbón	Gas	Diámetro de conexión (mm)	Altura de conexión (mm)	Conexión lateral, superior o trasera L/S/T	
					Combustibile				Chimenea/salida de humo			

VINTAGE/GA

VINT50GA	**2.727,27**	**3.300,00**	690x690x445	85	-	-	-	●	100/150	545	S/T	
VINT50GAP	**2.727,27**	**3.300,00**	690x690x445	85	-	-	-	●	100/150	545	S/T	
VINT35GA	**2.334,71**	**2.825,00**	505x685x445	65	-	-	-	●	100/150	545	S/T	
VINT35GAP	**2.334,71**	**2.825,00**	505x685x445	65	-	-	-	●	100/150	545	S/T	
VINT50GA/TB	**3.115,70**	**3.770,00**	720x805x445	105	-	-	-	●	100/150	660	S/T	
VINT50GAP/TB	**3.115,70**	**3.770,00**	720x805x445	105	-	-	-	●	100/150	660	S/T	
VINT35GA/TB	**2.714,88**	**3.285,00**	535x800x445	80	-	-	-	●	100/150	660	S/T	
VINT35GAP/TB	**2.714,88**	**3.285,00**	535x800x445	80	-	-	-	●	100/150	660	S/T	
VINT50GA/WB	**3.268,60**	**3.955,00**	690x880x445	115	-	-	-	●	100/150	735	S/T	
VINT50GAP/WB	**3.268,60**	**3.955,00**	690x880x445	115	-	-	-	●	100/150	735	S/T	
VINT35GA/WB	**2.809,92**	**3.400,00**	505x875x445	90	-	-	-	●	100/150	735	S/T	
VINT35GAP/WB	**2.809,92**	**3.400,00**	505x875x445	90	-	-	-	●	100/150	735	S/T	
VINT35GA/CR	**2.838,84**	**3.435,00**	575x800x445	90	-	-	-	●	100/150	660	S/T	
VINT35GAP/CR	**2.838,84**	**3.435,00**	575x800x445	90	-	-	-	●	100/150	660	S/T	

Precio versiones esmaltadas	0%	21%
VINTAGE50GA(P)/ E8,E9,E12,E14	**3.061,98**	**3.705,00**
VINTAGE50GA(P)/E10	**3.260,33**	**3.945,00**
VINTAGE35GA(P)/ E8,E9,E12,E14	**2.669,42**	**3.230,00**
VINTAGE35GA(P)/E10	**2.871,90**	**3.475,00**
VINTAGE50GA(P)TB/ E8,E9,E12,E14	**3.528,93**	**4.270,00**

Precio versiones esmaltadas	0%	21%
VINTAGE50GA(P)TB/E10	**3.768,60**	**4.560,00**
VINTAGE35GA(P)TB/ E8,E9,E12,E14	**3.123,97**	**3.780,00**
VINTAGE35GA(P)TB/E10	**3.363,64**	**4.070,00**
VINTAGE50GA(P)WB/ E8,E9,E12,E14	**3.690,08**	**4.465,00**
VINTAGE50GA(P)WB/E10	**3.933,88**	**4.760,00**
VINTAGE35GA(P)WB/ E8,E9,E12,E14	**3.227,27**	**3.905,00**

ASTRO4GA

ASTRO4GAO/P	**2.574,38**	**3.115,00**	475x1140x430	120	-	-	-	●	125-130	980	S/T	
ASTRO4GAO/WB	**2.628,10**	**3.180,00**	465x1140x420	115	-	-	-	●	125-130	980	S/T	

750GA

750GA	**1.975,21**	**2.390,00**	700x705x545	115	-	-	-	●	100	545	T	
750GAP	**1.975,21**	**2.390,00**	700x705x545	115	-	-	-	●	100	545	T	

Leyenda: ● Incluye o Opcional - No es aplicable

ESTUFAS DE **GAS**

	*Potencia nominal (kW)	Capacidad (m^3)	Eficiencia (%)	Categoría gas	Tipo gas	Conexión gas (")	Tipo de aparato	*Carga nominal (kW)	Consumo nominal m^3/hr (G20 o G31)	Detrás (mm)	Lado (mm)	Delante (mm)	Conexión aire de combustión externo	Nombre del producto
	* Potencia nominal (kW) y carga nominal (kW) basadas en el tipo de gas G20 para gas natural y en el tipo de gas G31 para gas propano/butano									Distancia respecto a objetos inflamables				
	7,5	140	88	I2E+	G20/G25	3/8	C11/C31	8,7	0,9	200	500	800	●	VINT50GA
	5,3	140	88	I3+	G30/G31	3/8	C11/C31	6	0,18	200	500	800	●	VINT50GAP
	6,0	120	86	I2E+	G20/G25	3/8	C11/C31	7	0,7	150	500	800	●	VINT35GA
	3,8	120	86	I3+	G30/G31	3/8	C11/C31	4,4	0,13	150	500	800	●	VINT35GAP
	7,5	140	88	I2E+	G20/G25	3/8	C11/C31	8,7	0,9	200	500	800	●	VINT50GA/TB
	5,3	140	88	I3+	G30/G31	3/8	C11/C31	6	0,18	200	500	800	●	VINT50GAP/TB
	6,0	120	86	I2E+	G20/G25	3/8	C11/C31	7	0,7	150	500	800	●	VINT35GA/TB
	3,8	120	86	I3+	G30/G31	3/8	C11/C31	4,4	0,13	150	500	800	●	VINT35GAP/TB
	7,5	140	88	I2E+	G20/G25	3/8	C11/C31	8,7	0,9	200	500	800	●	VINT50GA/WB
	5,3	140	88	I3+	G30/G31	3/8	C11/C31	6	0,18	200	500	800	●	VINT50GAP/WB
	6,0	120	86	I2E+	G20/G25	3/8	C11/C31	7	0,7	150	500	800	●	VINT35GA/WB
	3,8	120	86	I3+	G30/G31	3/8	C11/C31	4,4	0,13	150	500	800	●	VINT35GAP/WB
	6,0	120	86	I2E+	G20/G25	3/8	C11/C31	7	0,7	150	500	800	●	VINT35GA/CR
	3,8	120	86	I3+	G30/G31	3/8	C11/C31	4,4	0,13	150	500	800	●	VINT35GAP/CR

Precio versiones esmaltadas	0%	21%
VINTAGE35GA(P)WB/E10	3.471,07	4.200,00
VINTAGE35GA(P)CR/ E8,E9,E12,E14	3.243,80	3.925,00
VINTAGE35GA(P)CR/E10	3.487,60	4.220,00

6,0	120	85,1	I2E+	G20/G25	3/8	B11BS	7	0,75	200	400	800	-	ASTRO4GAO/P
6,0	120	85,1	I2E+	G20/G25	3/8	B11BS	7	0,75	200	400	800	-	ASTRO4GAO/WB

9,0	180	85,4	I2E+	G20/G25	3/8	B11BS	10,5	1,1	200	400	800	-	750GA
9,0	180	88,1	I3+	G30/G31	3/8	B11BS	10,5	0,3	200	400	800	-	750GAP

Las especificaciones técnicas de este catálogo corresponden al 30 de junio de 2016.
Para los datos más recientes, consulte nuestra página web: www.dovre.es

Lista de precios & Especificaciones técnicas

Nombre del producto	€ IVA excl.	€ 21% IVA	Dimensiones LxAxP (mm)	Peso (kg)	Leña	Briquetas de lignito	Carbón	Gas	Diámetro de conexión (mm)	Altura de conexión (mm)	Conexión lateral, superior o trasera L/S/T	
					Combustibile				Chimenea/salida de humo			
725GA												
725GA	**1.830,58**	**2.215,00**	710x775x495	85	-	-	-	●	100	570	T	
725GAP	**1.830,58**	**2.215,00**	710x775x495	85	-	-	-	●	100	570	T	
425GA												
425GA	**1.640,50**	**1.985,00**	560x725x450	75	-	-	-	●	100	570	T	
425GAP	**1.640,50**	**1.985,00**	560x725x450	75	-	-	-	●	100	570	T	

Precio versiones esmaltadas	**0%**	**21%**
425GA(P)/E6,E8	**2.024,79**	**2.450,00**
425GA(P)/E10	**2.177,69**	**2.635,00**

Leyenda: ● Incluye o Opcional - No es aplicable

ESTUFAS DE **GAS**

	*Potencia nominal (kW)	Capacidad (m^3)	Eficiencia (%)	Categoría gas	Tipo gas	Conexión gas (")	Tipo de aparato	*Carga nominal (kW)	Consumo nominal m^3/hr (G20 o G31)	Detrás (mm)	Lado (mm)	Delante (mm)	Conexión aire de combustión externo	Nombre del producto
	* Potencia nominal (kW) y carga nominal (kW) basadas en el tipo de gas G20 para gas natural y en el tipo de gas G31 para gas propano/butano									Distancia respecto a objetos inflamables				
	9,0	180	86,1	I2E+	G20/G25	3/8	B11BS	10	1,1	200	400	800	-	725GA
	9,0	180	85.5	I3+	G30/G31	3/8	B11BS	10	0,3	200	400	800	-	725GAP
	6,0	120	87,4	I2E+	G20/G25	3/8	B11BS	7	0,75	200	400	800	-	425GA
	6,0	120	88,3	I3+	G30/G31	3/8	B11BS	8	0,25	200	400	800	-	425GAP

Las especificaciones técnicas de este catálogo corresponden al 30 de junio de 2016.
Para los datos más recientes, consulte nuestra página web: www.dovre.es

Lista de Precios ACCESORIOS

CONDUCTOS ESMALTADOS PARA LA SALIDA DE HUMOS (DE SIMPLE PARED)

		Descripción	€ ex IVA	€ 21% IVA
RL1000 **(E6,E8,E9,E10,E12,E14)**		Tubo macho - hembra 1000 mm Ø150 mm	55,37	67,00
RL0750 **(E6,E8,E9,E10,E12,E14)**		Tubo macho - hembra 750 mm Ø150 mm	48,76	59,00
RLV1150 **(E6,E8,E9,E10,E12,E14)**		Tubo macho-hembra telescopico 750-1150 mm Ø150mm	93,39	113,00
RL0250 **(E6,E8,E9,E10,E12,E14)**		Tubo macho - hembra 250 mm Ø150 mm	23,97	29,00
BGG45 **(E6,E8,E9,E10,E12,E14)**		Codo 45° Ø150mm (con registro)	81,82	99,00
BGG90 **(E6,E8,E9,E10,E12,E14)**		Codo 90° Ø150mm (con registro)	81,82	99,00
K0330 **(E6,E8,E9,E10,E12,E14)**		T-Tapón 33 cm Ø150mm	60,33	73,00
RWF **(E6,E8,E9,E10,E12,E14)**		Plafón - Embellecedor Ø150mm	24,79	30,00
MUFF (E6,E8,E9,E10,E12,E14)		Adaptador hembra - hembra Ø150mm	35,54	43,00

OTROS ACCESORIOS

		Descripción	0%	21%
LAKTB		Spray pintura térmica Thermoblack antracita (400 ml.)	15,70	19,00
LAKTBZ		Spray pintura térmica Thermoblack negro (400 ml.)	15,70	19,00
SK		Service-Kit, juego de junta cerámica (4 m.) y cola térmica (50 gr.)	15,70	19,00
KIT-B		Masilla refractaria (400 gr.)	4,96	6,00
KLR-5		Rejilla de aire RUSTICO, con pre-marco (21 x 21 cm.)	60,33	73,00
KLR-8		Rejilla de aire PANAL, sin pre-marco (21 x 26 cm.)	30,58	37,00
25		Rejilla de aire REJA, sin pre-marco (9 x 16 cm.)	13,22	16,00
705		Rejilla de aire REJA, sin pre-marco (9 x 26 cm.)	18,18	22,00
14.05010.300		Aspirador de cenizas	79,01	95,60
		Bote con bolsitas de encendido 'Ring of Fire" (1bote = 80 bolsitas)	11,03	13,35
03.63005.000		Expositor de mostrador para bolsitas de encendido "Ring of Fire" (6 botes)	60,33	73,00
03.63006.000		Expositor de suelo para bolsitas de encendido "Ring of Fire" (75 botes)	677,69	820,00

Las especificaciones técnicas de este catálogo corresponden al 30 de junio de 2016.
Para los datos más recientes, consulte nuestra página web: www.dovre.es

DOVRE
RING OF FIRE
BOLSITAS DE ENCENDIDO

DOVRE RING OF FIRE

MÁS INFORMACIÓN: **WWW.DOVREFIRE.COM/RINGOFFIRE**

NOTAS

Fuego con Carácter

DOVRE SA

Nijverheidsstraat 18
2381 Weelde, Bélgica
www.dovrefire.com

DOVRE IBERICA S.A

P.I. V-2 de Vulpellac
E-17111 Forallac, España
info@dovre.es
www.dovre.es
Tel. +34 972 305904

En el contexto de la mejora continua de nuestros productos, las especificaciones y los precios pueden diferir, sin previo aviso, de los descritos en este catálogo.

Referencia 2016/08 ES - ref. 24.00305.051